ΔΙΑΒΑΣΗ
0.54
3.00
3.00
0.64
6.00
0.57
0.21
0.46
0.16
80
85
90
95
100
105
110
115
120
ΡΕΙΘΡΟ
ΚΡΑΣΠΕΔΟ
ΗΜΙΚΡΑΣΠΕΔΟ
1.40
1.26
1.39
1.25
1.79
ΕΙΣΟΔΟΣ ΑΥΛΗΣ
ΕΙΣΟΔΟΣ ΑΥΛΗΣ
ΕΙΣΟΔΟΣ ΧΩΡΟΥ ΣΤΑΘΜΕΥΣΗΣ
ΠΑΡΑ-ΣΤΑΔΑ
ΕΙΣΟΔΟΣ ΧΩΡΟΥ ΣΤΑΘΜΕΥΣΗΣ
ΠΑΡΑ-ΣΤΑΔΑ
ΒΕΡΑΝΤΑ ΜΕ ΠΕΡΓΚΟΛΑ ΜΕ ΚΕΡΑΜΙΔΙΑ
ΕΙΣΟΔΟΣ ΧΩΡΟΥ ΣΤΑΘΜΕΥΣΗΣ
ΕΙΣΟΔΟΣ ΑΥΛΗΣ ΣΠΙΤΙΟΥ

ΤΜΗΜΑ 3

ΠΛΑΚΟΣΤΡΩΣΗ
ΟΡΙΟ ΥΦΙΣΤΑΜΕΝΗΣ ΠΛΑΚΟΣΤΡΩΣΗΣ
0.47
0.11
0.27
0.29
0.41
0.45
125
130
135
140
145
150
155
160
165
170
6.00
7.85
ΣΗΜΕΙΟ ΑΛΛΑΓΗΣ ΔΙΕΥΘΥΝΣΗΣ
ΚΡΑΣΠΕΔΟ
ΡΕΙΘΡΟ
2.26
2.28
1.79
1.54
0.50
1.56
1.48
1.50
1.44
1.31
1.55
1.14
ΕΙΣΟΔΟΣ ΑΥΛΗΣ
ΥΠΕΡΥΨΩΜΕΝΗ ΑΥΛΗ
ΑΚΑΛΥΠΤΟ ΧΩΜΑ
ΥΠΕΡΥΨΩΜΕΝΗ ΑΥΛΗ
ΥΦΙΣΤΑΜΕΝΗ ΣΧΑΡΑ
ΔΙΑΒΑΣΗ
ΚΑΤΑΡΓΟΥΜΕΝΟ ΠΕΖΟΔΡΟΜΙΟ
ΕΙΣΟΔΟΣ ΑΥΛΗΣ ΖΑΧΑΡΟΠΛΑΣΤΕΙΟΥ
ΕΙΣΟΔΟΣ ΑΥΛΗΣ ΣΠΙΤΙΟΥ

ΤΜΗΜΑ 4

ΥΠΟΜΝΗΜΑ

- ▥ Όδευση τυφλών - Πλάκα τύπου Α : "Κατεύθυνση"
- ▨ Όδευση τυφλών - Πλάκα τύπου Β : "Κίνδυνος"
- ▨ Όδευση τυφλών - Πλάκα τύπου Γ : "Αλλαγή Κατεύθυνσης"
- ▤ Όδευση τυφλών - Πλάκα τύπου Δ : "Εξυπηρέτηση"
- ◫ Πλάκες πεζοδρομίου 40x40
- —x—x—x— Υφιστάμενο συρματόπλεγμα
- ✺ Υφιστάμενα δένδρα
- ↑ Κολώνα ΔΕΗ με φωτιστικό οδικού δικτύου
- ▨ Σχάρα συλλογής ομβρίων
- ◍ Φρεάτιο επίσκεψης αγωγού ομβρίων
- – – – – Καταργούμενες διαμορφώσεις
- ▬ ▬ ▬ Απόσταση 6.00μ. από κράσπεδο
- ◌ Καταργούμενο δένδρο
- ▥ Σχάρα κάλυψης χώματος γύρω από τα δένδρα

ΕΛΛΗΝΙΚΗ ΔΗΜΟΚΡΑΤΙΑ
ΔΗΜΟΣ ΧΑΝΙΩΝ
ΔΙΕΥΘΥΝΣΗ ΤΕΧΝΙΚΩΝ ΥΠΗΡΕΣΙΩΝ

ΚΥΡΙΟΣ ΤΟΥ ΕΡΓΟΥ:
ΔΗΜΟΣ ΑΠΟΚΟΡΩΝΟΥ

ΕΡΓΟ:
ΑΝΑΠΛΑΣΗ ΚΕΝΤΡΙΚΗΣ ΟΔΟΥ ΚΑΙ ΠΛΑΤΕΙΑΣ ΝΕΟΥ ΧΩΡΙΟΥ

ΘΕΜΑ ΣΧΕΔΙΟΥ:	ΤΜΗΜΑ 2 - ΚΕΝΤΡΙΚΗ ΟΔΟΣ	ΓΕΝΙΚΗ ΚΑΤΟΨΗ
ΑΡΙΘΜΟΣ ΣΧΕΔΙΟΥ: **Α2-2**	ΗΜΕΡΟΜΗΝΙΑ: ΔΕΚΕΜΒΡΙΟΣ 2012	ΚΛΙΜΑΚΑ: 1 : 50

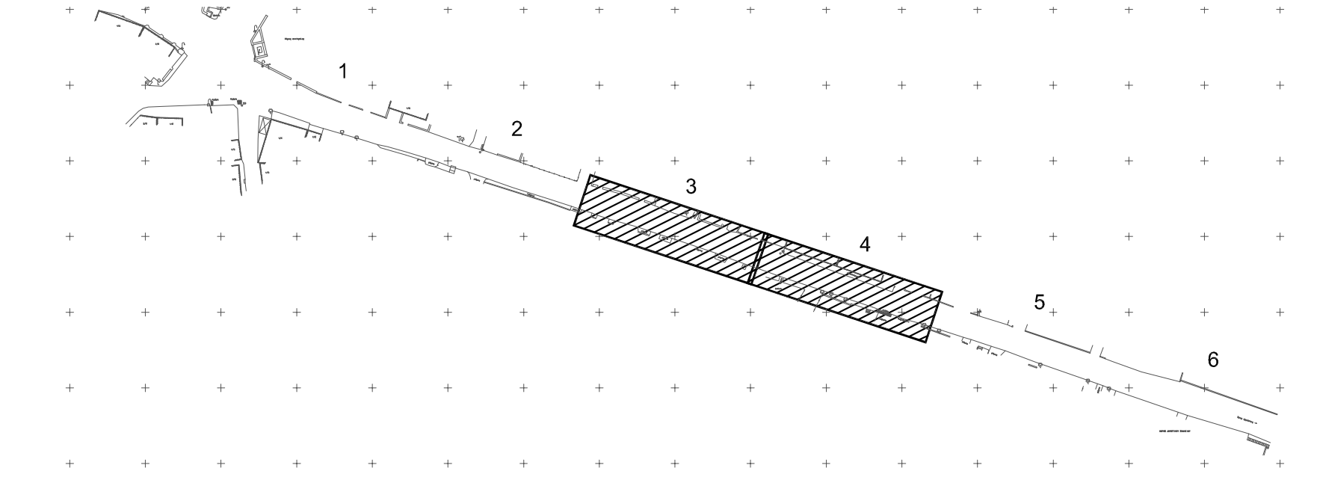

			ΗΜΕΡΟΜΗΝΙΑ	ΥΠΟΓΡΑΦΗ
ΑΡΧΙΤΕΚΤΟΝΙΚΗ ΜΕΛΕΤΗ:	ΕΛΕΝΗ ΠΑΠΑΓΕΩΡΓΙΟΥ Αρχιτέκτων μηχανικός ΕΜΠ αριθμός μητρώου ΤΕΕ: 57767 ΕΛΕΝΑ ΠΑΠΑΓΕΩΡΓΙΟΥ - ΠΑΝΤΕΛΗΣ ΑΜΠΑΡΙΩΤΗΣ ΑΡΧΙΤΕΚΤΟΝΕΣ ΜΗΧΑΝΙΚΟΙ ΕΜΠ ΑΧΑΙΟΥ 1 & ΛΟΥΚΙΑΝΟΥ ΑΘΗΝΑ 106 75 ΤΗΛ 2107227048 - 2107290301 email:pampa@tee.gr			
ΕΛΕΓΧΟΣ:		ΑΦΡΟΔΙΤΗ ΠΑΠΑΔΑΚΗ ΑΡΧΙΤΕΚΤΩΝ ΜΗΧΑΝΙΚΟΣ		
ΘΕΩΡΗΣΗ:	Ο ΠΡΟΙΣΤΑΜΕΝΟΣ ΤΜΗΜΑΤΟΣ ΜΕΛΕΤΩΝ	ΦΡΑΓΚΙΣΚΟΣ ΤΡΟΥΛΑΚΗΣ ΠΟΛΙΤΙΚΟΣ ΜΗΧΑΝΙΚΟΣ		
	Η ΔΙΕΥΘΥΝΤΡΙΑ	ΑΛΕΞΙΑ ΛΑΚΙΩΤΑΚΗ ΠΟΛΙΤΙΚΟΣ ΜΗΧΑΝΙΚΟΣ		
ΕΓΚΡΙΣΗ:	ΕΓΚΡΙΤΙΚΗ ΑΠΟΦΑΣΗ			

ΘΕΩΡΗΣΕΙΣ ΥΠΗΡΕΣΙΩΝ

Ευρωπαϊκή Ένωση
Ευρωπαϊκό Ταμείο Περιφερειακής Ανάπτυξης

Επιχειρησιακό Πρόγραμμα
"Τεχνική Υποστήριξη Εφαρμογής"
Με τη συγχρηματοδότηση της
Ελλάδας και της Ευρωπαϊκής Ένωσης

ΕΣΠΑ 2007-2013
πρόγραμμα για την ανάπτυξη