ΕΛΛΗΝΙΚΗ ΔΗΜΟΚΡΑΤΙΑ
ΔΗΜΟΣ ΧΑΝΙΩΝ
Δ/ΝΣΗ ΥΠΗΡΕΣΙΑΣ ΔΟΜΗΣΗΣ
ΤΜΗΜΑ ΠΟΛΕΟΔΟΜΙΚΩΝ ΕΦΑΡΜΟΓΩΝ

ΜΕΛΕΤΗ : Μεμονωμένη πράξη εφαρμογής σε τμήμα της οδού Ελλωτίας στα Ο.Τ. 568-572-573 της πολεοδομικής μελέτης Παχιανά Ι του Δήμου Χανίων

ΑΝΑΔΟΧΟΣ : ΒΑΣΙΛΙΚΗ ΣΟΥΓΛΕ

ΑΛΦΑΒΗΤΙΚΟΣ ΚΤΗΜΑΤΟΛΟΓΙΚΟΣ ΠΙΝΑΚΑΣ
(ΤΥΠΟΥ Β)

ΕΛΛΗΝΙΚΗ ΔΗΜΟΚΡΑΤΙΑ ΔΗΜΟΣ ΧΑΝΙΩΝ

Χανιά 27-2-2020

Εισηγητής	Τμηματάρχης	Διευθυντής
Μανωλιάκη		

ΣΟΥΓΛΕ Φ. ΒΑΣΙΛΙΚΗ
ΔΙΠΛ. ΑΓΡΟΝΟΜΟΣ & ΤΟΠΟΓΡΑΦΟΣ ΜΗΧΑΝΙΚΟΣ Α.Π.Θ.
ΜΕΛΟΣ Τ.Ε.Ε. ΑΡ. ΜΗΤΡΩΟΥ: 112162
21ης ΦΕΒΡΟΥΑΡΙΟΥ 146 - ΙΩΑΝΝΙΝΑ
ΤΗΛ. 26511 15356 - ΚΙΝ. 6947 337775
Α.Φ.Μ.: 133853471 - Α΄ Δ.Ο.Υ. ΙΩΑΝΝΙΝΩΝ

ΕΛΛΗΝΙΚΗ ΔΗΜΟΚΡΑΤΙΑ
ΔΗΜΟΣ ΧΑΝΙΩΝ
Δ/ΝΣΗ ΥΠΗΡΕΣΙΑΣ ΔΟΜΗΣΗΣ
ΤΜΗΜΑ ΠΟΛΕΟΔΟΜΙΚΩΝ ΕΦΑΡΜΟΓΩΝ

ΜΕΛΕΤΗ : Μεμονωμένη πράξη εφαρμογής σε τμήμα της οδού Ελλωτίας στα Ο.Τ. 568-572-573 της πολεοδομικής μελέτης Παχιανά Ι του Δήμου Χανίων
ΑΝΑΔΟΧΟΣ : ΒΑΣΙΛΙΚΗ ΣΟΥΓΛΕ

ΕΠΩΝΥΜΟ	ΟΝΟΜΑ	ΠΑΤΡΩΝΥΜΟ	ΜΗΤΡΩΝΥΜΟ	ΚΤΗΜ/ΚΟΣ ΑΡΙΘΜΟΣ ΙΔΙΟΚΤΗΣΙΑΣ	ΔΙΕΥΘΥΝΣΗ ΙΔΙΟΚΤΗΣΙΑΣ	ΑΡΧΙΚΗ ΙΔΙΟΚΤΗΣΙΑ	Ο.Τ. / ΑΡΙΘΜΟΣ ΟΙΚΟΠΕΔΟΥ	ΚΑΕΚ	ΔΗΛΩΣΗ ΙΔΙΟΚΤΗΣΙΑΣ
ΔΑΣΚΑΛΑΚΗ	ΕΙΡΗΝΗ	ΕΜΜΑΝΟΥΗΛ ΔΑΣΚΑΛΑΚΗΣ	ΑΡΓΥΡΩ ΔΑΣΚΑΛΑΚΗ	010602	ΕΛΛΩΤΙΑΣ 5	200,85	Γ572 / 02	501502311021	√
ΕΛΛΗΝΑΚΗ	ΑΙΚΑΤΕΡΙΝΗ	ΕΜΜΑΝΟΥΗΛ ΕΛΛΗΝΑΚΗΣ	ΑΡΓΥΡΗ ΕΛΛΗΝΑΚΗ	010622	ΕΛΛΩΤΙΑΣ 5Β	257,95	Γ572 / 04	501502311022	√
ΕΛΛΗΝΙΚΟ ΔΗΜΟΣΙΟ	ΥΠΟΥΡΓΕΙΟ ΑΓΡΟΤΙΚΗΣ ΑΝΑΠΤΥΞΗΣ & ΤΡΟΦΙΜΩΝ - Δ/ΝΣΗ ΑΓΡΟΤΙΚΗΣ ΟΙΚΟΝΟΜΙΑΣ & ΚΤΗΝΙΑΤΡΙΚΗΣ- ΤΜΗΜΑ ΤΟΠΟΓΡΑΦΙΑΣ ΕΠΙΚΟΙΣΜΟΥ & ΑΝΑΔΑΣΜΟΥ	-	-	010620	-	310,49	ΠΑΡΚΟ	501502316001	√
ΚΑΣΙΩΤΑΚΗ	ΑΙΚΑΤΕΡΙΝΗ	ΠΕΡΑΚΗΣ ΒΑΣΙΛΕΙΟΣ	ΒΟΥΝΤΟΥΡΑΚΗ ΑΡΤΕΜΗΣΙΑ	010801	ΠΑΧΙΑΝΩΝ 4	288,47	Γ568 / 01	501502307001/0/1	ΕΚΚΡΕΜΕΙ
ΚΑΣΙΩΤΑΚΗΣ	ΣΤΑΜΑΤΙΟΣ	ΚΑΣΙΩΤΑΚΗΣ ΒΑΣΙΛΕΙΟΣ	ΠΕΡΑΚΗ ΑΙΚΑΤΕΡΙΝΗ	010801	ΠΑΧΙΑΝΩΝ 4	288,47	Γ568 / 01	501502307001/0/1	ΕΚΚΡΕΜΕΙ
ΚΑΣΙΩΤΑΚΗΣ	ΧΑΡΑΛΑΜΠΟΣ	ΚΑΣΙΩΤΑΚΗΣ ΒΑΣΙΛΕΙΟΣ	ΠΕΡΑΚΗ ΑΙΚΑΤΕΡΙΝΗ	010801	ΠΑΧΙΑΝΩΝ 4	288,47	Γ568 / 01	501502307001/0/1	ΕΚΚΡΕΜΕΙ
ΛΑΓΟΥΔΑΚΗ	ΠΑΡΑΣΚΕΥΗ	ΚΑΣΙΩΤΑΚΗΣ ΒΑΣΙΛΕΙΟΣ	ΠΕΡΑΚΗ ΑΙΚΑΤΕΡΙΝΗ	010801	ΠΑΧΙΑΝΩΝ 4	288,47	Γ568 / 01	501502307001/0/2	√
ΜΑΚΡΑΝΤΖΑΚΗΣ	ΓΕΩΡΓΙΟΣ	ΠΑΝΑΓΙΩΤΗΣ ΜΑΚΡΑΤΖΑΚΗΣ	ΔΕΣΠΟΙΝΑ ΡΟΖΑΚΗ	010601	ΠΑΧΙΑΝΩΝ 11	1174,20	Γ572 /01	501502311001/0/1 501502311001/0/5 501502311001/0/6	√
ΜΑΚΡΑΤΖΑΚΗΣ	ΕΜΜΑΝΟΥΗΛ	ΠΑΝΑΓΙΩΤΗΣ ΜΑΚΡΑΤΖΑΚΗΣ	ΔΕΣΠΟΙΝΑ ΡΟΖΑΚΗ	010601	ΠΑΧΙΑΝΩΝ 11	1174,20	Γ572 /01	501502311001/0/2 501502311001/0/9 501502311001/0/10	√
ΜΙΧΕΛΑΚΗ	ΕΥΤΥΧΙΑ	ΜΙΧΕΛΑΚΗΣ ΓΕΩΡΓΙΟΣ	ΚΟΥΡΑΚΗ ΡΗΓΙΣΣΑ	010619	ΕΛΛΩΤΙΑΣ 1	295,41	Γ573 / 03	501502311019	√
ΜΙΧΕΛΑΚΗ	ΕΥΤΥΧΙΑ	ΜΙΧΕΛΑΚΗΣ ΓΕΩΡΓΙΟΣ	ΚΟΥΡΑΚΗ ΡΗΓΙΣΣΑ	010623	ΕΛΛΩΤΙΑΣ 1	328,53	Γ573 / 02	501502311023	√
ΞΗΡΟΥΧΑΚΗΣ	ΙΩΑΝΝΗΣ	ΑΝΤΩΝΙΟΣ ΞΗΡΟΥΧΑΚΗΣ	ΑΡΧΟΝΤΙΚΗ ΞΗΡΟΥΧΑΚΗ	010602	ΕΛΛΩΤΙΑΣ 5	200,85	Γ572 / 02	501502311021	√
ΠΛΑΤΙΝΑΚΗ	ΑΓΓΕΛΙΚΗ	ΠΛΑΤΙΝΑΚΗΣ ΙΩΑΝΝΗΣ	ΠΑΤΕΡΑΚΗ ΕΥΤΥΧΙΑ	010813	ΠΑΧΙΑΝΩΝ 15	395,90	Γ568 / 05	501502307013/0/2	ΕΚΚΡΕΜΕΙ
ΡΟΖΑΚΗΣ	ΓΕΩΡΓΙΟΣ	ΙΩΑΝΝΗΣ ΡΟΖΑΚΗΣ	ΔΕΣΠΟΙΝΑ ΡΟΖΑΚΗ	010601	ΠΑΧΙΑΝΩΝ 11	1174,20	Γ572 /01	501502311001/0/3 501502311001/0/4 501502311001/0/7 501502311001/0/8 501502311001/0/11 501502311001/0/12	ΕΚΚΡΕΜΕΙ
ΤΖΑΜΠΑΖΑΚΗΣ	ΑΝΤΩΝΙΟΣ	ΓΕΩΡΓΙΟΣ ΤΖΑΜΠΑΖΑΚΗΣ	ΕΛΕΝΗ ΚΩΤΣΟΥ	010811	ΕΛΛΩΤΙΑΣ 10	323,50	Γ568 / 02	501502307016/0/2	√
ΤΖΑΜΠΑΖΑΚΗΣ	ΑΝΤΩΝΙΟΣ	ΓΕΩΡΓΙΟΣ ΤΖΑΜΠΑΖΑΚΗΣ	ΕΛΕΝΗ ΚΩΤΣΟΥ	010815	ΕΛΛΩΤΙΑΣ 8	200,28	Γ568 / 03	501502307015	√

ΕΛΛΗΝΙΚΗ ΔΗΜΟΚΡΑΤΙΑ
ΔΗΜΟΣ ΧΑΝΙΩΝ
Δ/ΝΣΗ ΥΠΗΡΕΣΙΑΣ ΔΟΜΗΣΗΣ
ΤΜΗΜΑ ΠΟΛΕΟΔΟΜΙΚΩΝ ΕΦΑΡΜΟΓΩΝ

ΜΕΛΕΤΗ : Μεμονωμένη πράξη εφαρμογής σε τμήμα της οδού Ελλωτίας στα Ο.Τ. 568-572-573 της πολεοδομικής μελέτης Παχιανά Ι του Δήμου Χανίων

ΑΝΑΔΟΧΟΣ : ΒΑΣΙΛΙΚΗ ΣΟΥΓΛΕ

ΕΠΩΝΥΜΟ	ΟΝΟΜΑ	ΠΑΤΡΩΝΥΜΟ	ΜΗΤΡΩΝΥΜΟ	ΚΤΗΜ/ΚΟΣ ΑΡΙΘΜΟΣ ΙΔΙΟΚΤΗΣΙΑΣ	ΔΙΕΥΘΥΝΣΗ ΙΔΙΟΚΤΗΣΙΑΣ	ΑΡΧΙΚΗ ΙΔΙΟΚΤΗΣΙΑ	Ο.Τ. / ΑΡΙΘΜΟΣ ΟΙΚΟΠΕΔΟΥ	ΚΑΕΚ	ΔΗΛΩΣΗ ΙΔΙΟΚΤΗΣΙΑΣ
ΤΖΑΜΠΑΖΑΚΗΣ	ΓΕΩΡΓΙΟΣ	ΙΩΑΝΝΗΣ ΤΖΑΜΠΑΖΑΚΗΣ	ΕΥΑΓΓΕΛΙΑ ΤΖΑΜΠΑΖΑΚΗ	010811	ΕΛΛΩΤΙΑΣ 10	323,50	Γ568 / 02	501502307016/0/3 501502307016/0/4	√
ΤΖΑΜΠΑΖΑΚΗΣ	ΝΙΚΟΛΑΟΣ	ΙΩΑΝΝΗΣ ΤΖΑΜΠΑΖΑΚΗΣ	ΕΥΑΓΓΕΛΙΑ ΤΖΑΜΠΑΖΑΚΗ	010811	ΕΛΛΩΤΙΑΣ 10	323,50	Γ568 / 02	501502307016/0/1	√
ΤΖΑΜΠΑΖΑΚΗΣ	ΝΙΚΟΛΑΟΣ	ΙΩΑΝΝΗΣ ΤΖΑΜΠΑΖΑΚΗΣ	ΕΥΑΓΓΕΛΙΑ ΤΖΑΜΠΑΖΑΚΗ	010811	ΕΛΛΩΤΙΑΣ 10	323,50	Γ568 / 02	501502307016/0/3 501502307016/0/4	√
ΤΖΩΡΤΖΑΚΗ	ΕΥΑΓΓΕΛΙΑ	ΖΩΦΑΚΗΣ ΦΙΛΙΠΠΟΣ	ΖΩΦΑΚΗ ΜΑΡΙΑ	010814	ΕΛΛΩΤΙΑΣ 6	247,29	Γ568 / 04	501502307014/0/1 501502307014/0/2 501502307014/0/3	√
ΤΖΩΡΤΖΑΚΗΣ	ΓΕΩΡΓΙΟΣ	ΓΕΩΡΓΙΟΣ ΤΖΩΡΤΖΑΚΗΣ	ΘΑΛΕΙΑ ΤΖΩΡΤΖΑΚΗ	010814	ΕΛΛΩΤΙΑΣ 6	247,29	Γ568 / 04	501502307014/0/1 501502307014/0/2 501502307014/0/3	√
ΦΑΝΤΖΙΚΗ	ΑΙΚΑΤΕΡΙΝΗ	ΚΑΓΛΑΝΤΖΗΣ ΑΝΤΩΝΙΟΣ	ΚΑΓΛΑΝΤΖΗ ΣΤΥΛΙΑΝΗ	010813	ΠΑΧΙΑΝΩΝ 15	395,90	Γ568 / 05	501502307013/0/1	ΕΚΚΡΕΜΕΙ
ΦΑΤΖΙΚΗΣ	ΑΝΤΩΝΙΟΣ	ΦΑΤΖΙΚΗΣ ΜΙΧΑΗΛ	ΚΑΓΛΑΤΖΗ ΑΙΚΑΤΕΡΙΝΗ	010813	ΠΑΧΙΑΝΩΝ 15	395,90	Γ568 / 05	501502307013/0/3	ΕΚΚΡΕΜΕΙ
ΦΑΤΖΙΚΗΣ	ΑΝΤΩΝΙΟΣ	ΦΑΤΖΙΚΗΣ ΕΥΣΤΡΑΤΙΟΣ	ΚΑΓΛΑΤΖΗ ΑΙΚΑΤΕΡΙΝΗ	010813	ΠΑΧΙΑΝΩΝ 15	395,90	Γ568 / 05	501502307013/0/4	ΕΚΚΡΕΜΕΙ

ΣΟΥΓΛΕ Φ. ΒΑΣΙΛΙΚΗ
ΔΙΠΛ. ΑΓΡΟΝΟΜΟΣ & ΤΟΠΟΓΡΑΦΟΣ ΜΗΧΑΝΙΚΟΣ Α.Π.Θ.
ΜΕΛΟΣ Τ.Ε.Ε. ΑΡ. ΜΗΤΡΩΟΥ: 112162
21ης ΦΕΒΡΟΥΑΡΙΟΥ 146 - ΙΩΑΝΝΙΝΑ
ΤΗΛ. 26511 15356 - ΚΙΝ. 6947 337775
Α.Φ.Μ.: 133853471 - Α' Δ.Ο.Υ. ΙΩΑΝΝΙΝΩΝ

ΕΛΛΗΝΙΚΗ ΔΗΜΟΚΡΑΤΙΑ
ΔΗΜΟΣ ΧΑΝΙΩΝ
Δ/ΝΣΗ ΥΠΗΡΕΣΙΑΣ ΔΟΜΗΣΗΣ
ΤΜΗΜΑ ΠΟΛΕΟΔΟΜΙΚΩΝ ΕΦΑΡΜΟΓΩΝ

ΜΕΛΕΤΗ : Μεμονωμένη πράξη εφαρμογής σε τμήμα της οδού Ελλωτίας στα Ο.Τ. 568-572-573 της πολεοδομικής μελέτης Παχιανά Ι του Δήμου Χανίων

ΑΝΑΔΟΧΟΣ : ΒΑΣΙΛΙΚΗ ΣΟΥΓΛΕ

ΑΡΙΘΜΗΤΙΚΟΣ ΚΤΗΜΑΤΟΛΟΓΙΚΟΣ ΠΙΝΑΚΑΣ
(ΤΥΠΟΥ Α)

ΕΛΛΗΝΙΚΗ ΔΗΜΟΚΡΑΤΙΑ ΔΗΜΟΣ ΧΑΝΙΩΝ

Χανια 27-2-2020

Εισηγητής	Τμηματάρχης	Διευθυντής

ΣΟΥΓΛΕ Φ. ΒΑΣΙΛΙΚΗ
ΔΙΠΛ. ΑΓΡΟΝΟΜΟΣ & ΤΟΠΟΓΡΑΦΟΣ ΜΗΧΑΝΙΚΟΣ Α.Π.Θ.
ΜΕΛΟΣ Τ.Ε.Ε. ΑΡ. ΜΗΤΡΩΟΥ: 112162
21ης ΦΕΒΡΟΥΑΡΙΟΥ 146 - ΙΩΑΝΝΙΝΑ
ΤΗΛ. 26511 15356 - ΚΙΝ. 6947 337775
Α.Φ.Μ.: 133853471 - Α΄ Δ.Ο.Υ. ΙΩΑΝΝΙΝΩΝ

ΕΛΛΗΝΙΚΗ ΔΗΜΟΚΡΑΤΙΑ
ΔΗΜΟΣ ΧΑΝΙΩΝ
Δ/ΝΣΗ ΥΠΗΡΕΣΙΑΣ ΔΟΜΗΣΗΣ
ΤΜΗΜΑ ΠΟΛΕΟΔΟΜΙΚΩΝ ΕΦΑΡΜΟΓΩΝ

ΜΕΛΕΤΗ : Μεμονωμένη πράξη εφαρμογής σε τμήμα της οδού Ελλωτίας στα Ο.Τ. 568-572-573 της πολεοδομικής μελέτης Παχιανά Ι του Δήμου Χανίων

ΑΝΑΔΟΧΟΣ : ΒΑΣΙΛΙΚΗ ΣΟΥΓΛΕ

ΚΤΗΜ/ΚΟΣ ΑΡΙΘΜΟΣ ΙΔΙΟΚΤΗΣΙΑΣ	ΔΙΕΥΘΥΝΣΗ ΙΔΙΟΚΤΗΣΙΑΣ	ΕΠΩΝΥΜΟ	ΟΝΟΜΑ	ΠΑΤΡΩΝΥΜΟ	ΜΗΤΡΩΝΥΜΟ	ΑΡΧΙΚΗ ΙΔΙΟΚΤΗΣΙΑ	Ο.Τ. / ΑΡΙΘΜΟΣ ΟΙΚΟΠΕΔΟΥ	ΚΑΕΚ	ΔΗΛΩΣΗ ΙΔΙΟΚΤΗΣΙΑΣ
010601	ΠΑΧΙΑΝΩΝ 11	ΜΑΚΡΑΝΤΖΑΚΗΣ	ΓΕΩΡΓΙΟΣ	ΠΑΝΑΓΙΩΤΗΣ ΜΑΚΡΑΤΖΑΚΗΣ	ΔΕΣΠΟΙΝΑ ΡΟΖΑΚΗ	1174,20	Γ572 /01	501502311001/0/1 501502311001/0/5 501502311001/0/6	√
010601	ΠΑΧΙΑΝΩΝ 11	ΜΑΚΡΑΤΖΑΚΗΣ	ΕΜΜΑΝΟΥΗΛ	ΠΑΝΑΓΙΩΤΗΣ ΜΑΚΡΑΤΖΑΚΗΣ	ΔΕΣΠΟΙΝΑ ΡΟΖΑΚΗ	1174,20	Γ572 /01	501502311001/0/2 501502311001/0/9 501502311001/0/10	√
010601	ΠΑΧΙΑΝΩΝ 11	ΡΟΖΑΚΗΣ	ΓΕΩΡΓΙΟΣ	ΙΩΑΝΝΗΣ ΡΟΖΑΚΗΣ	ΔΕΣΠΟΙΝΑ ΡΟΖΑΚΗ	1174,20	Γ572 /01	501502311001/0/3 501502311001/0/4 501502311001/0/7 501502311001/0/8 501502311001/0/11 501502311001/0/12	ΕΚΚΡΕΜΕΙ
010602	ΕΛΛΩΤΙΑΣ 5	ΞΗΡΟΥΧΑΚΗΣ	ΙΩΑΝΝΗΣ	ΑΝΤΩΝΙΟΣ ΞΗΡΟΥΧΑΚΗΣ	ΑΡΧΟΝΤΙΚΗ ΞΗΡΟΥΧΑΚΗ	200,85	Γ572 / 02	501502311021	√
010602	ΕΛΛΩΤΙΑΣ 5	ΔΑΣΚΑΛΑΚΗ	ΕΙΡΗΝΗ	ΕΜΜΑΝΟΥΗΛ ΔΑΣΚΑΛΑΚΗΣ	ΑΡΓΥΡΩ ΔΑΣΚΑΛΑΚΗ	200,85	Γ572 / 02	501502311021	√
010623	ΕΛΛΩΤΙΑΣ 1	ΜΙΧΕΛΑΚΗ	ΕΥΤΥΧΙΑ	ΜΙΧΕΛΑΚΗΣ ΓΕΩΡΓΙΟΣ	ΚΟΥΡΑΚΗ ΡΗΓΙΣΣΑ	328,53	Γ573 / 02	501502311023	√
010619	ΕΛΛΩΤΙΑΣ 7	ΜΙΧΕΛΑΚΗ	ΕΥΤΥΧΙΑ	ΜΙΧΕΛΑΚΗΣ ΓΕΩΡΓΙΟΣ	ΚΟΥΡΑΚΗ ΡΗΓΙΣΣΑ	295,41	Γ573 / 03	501502311019	√
010619	ΕΛΛΩΤΙΑΣ 7	ΜΙΧΕΛΑΚΗ	ΡΗΓΙΣΣΑ	ΚΟΥΡΑΚΗΣ ΠΡΟΚΟΠΙΟΣ	ΒΑΜΙΑΝΑΚΗ ΖΑΜΠΙΑ	295,41	Γ573 / 03	501502311019	√
010620	-	ΕΛΛΗΝΙΚΟ ΔΗΜΟΣΙΟ	ΥΠΟΥΡΓΕΙΟ ΑΓΡΟΤΙΚΗΣ ΑΝΑΠΤΥΞΗΣ & ΤΡΟΦΙΜΩΝ - Δ/ΝΣΗ ΑΓΡΟΤΙΚΗΣ ΟΙΚΟΝΟΜΙΑΣ & ΚΤΗΝΙΑΤΡΙΚΗΣ- ΤΜΗΜΑ ΤΟΠΟΓΡΑΦΙΑΣ ΕΠΙΚΟΙΣΜΟΥ & ΑΝΑΔΑΣΜΟΥ	-	-	310,49	ΠΑΡΚΟ	501502316001	√
010622	ΕΛΛΩΤΙΑΣ 5Β	ΕΛΛΗΝΑΚΗ	ΑΙΚΑΤΕΡΙΝΗ	ΕΜΜΑΝΟΥΗΛ ΕΛΛΗΝΑΚΗΣ	ΑΡΓΥΡΗ ΕΛΛΗΝΑΚΗ	257,95	Γ572 / 04	501502311022	√
010801	ΠΑΧΙΑΝΩΝ 4	ΚΑΣΙΩΤΑΚΗΣ	ΣΤΑΜΑΤΙΟΣ	ΚΑΣΙΩΤΑΚΗΣ ΒΑΣΙΛΕΙΟΣ	ΠΕΡΑΚΗ ΑΙΚΑΤΕΡΙΝΗ	288,47	Γ568 / 01	501502307001/0/1	ΕΚΚΡΕΜΕΙ
010801	ΠΑΧΙΑΝΩΝ 4	ΚΑΣΙΩΤΑΚΗΣ	ΧΑΡΑΛΑΜΠΟΣ	ΚΑΣΙΩΤΑΚΗΣ ΒΑΣΙΛΕΙΟΣ	ΠΕΡΑΚΗ ΑΙΚΑΤΕΡΙΝΗ	288,47	Γ568 / 01	501502307001/0/1	ΕΚΚΡΕΜΕΙ
010801	ΠΑΧΙΑΝΩΝ 4	ΚΑΣΙΩΤΑΚΗ	ΑΙΚΑΤΕΡΙΝΗ	ΠΕΡΑΚΗΣ ΒΑΣΙΛΕΙΟΣ	ΒΟΥΝΤΟΥΡΑΚΗ ΑΡΤΕΜΗΣΙΑ	288,47	Γ568 / 01	501502307001/0/1	ΕΚΚΡΕΜΕΙ
010801	ΠΑΧΙΑΝΩΝ 4	ΛΑΓΟΥΔΑΚΗ	ΠΑΡΑΣΚΕΥΗ	ΚΑΣΙΩΤΑΚΗΣ ΒΑΣΙΛΕΙΟΣ	ΠΕΡΑΚΗ ΑΙΚΑΤΕΡΙΝΗ	288,47	Γ568 / 01	501502307001/0/2	ΕΚΚΡΕΜΕΙ

ΕΛΛΗΝΙΚΗ ΔΗΜΟΚΡΑΤΙΑ
ΔΗΜΟΣ ΧΑΝΙΩΝ
Δ/ΝΣΗ ΥΠΗΡΕΣΙΑΣ ΔΟΜΗΣΗΣ
ΤΜΗΜΑ ΠΟΛΕΟΔΟΜΙΚΩΝ ΕΦΑΡΜΟΓΩΝ

ΜΕΛΕΤΗ : Μεμονωμένη πράξη εφαρμογής σε τμήμα της οδού Ελλωτίας στα Ο.Τ. 568-572-573 της πολεοδομικής μελέτης Παχιανά Ι του Δήμου Χανίων

ΑΝΑΔΟΧΟΣ : ΒΑΣΙΛΙΚΗ ΣΟΥΓΛΕ

ΚΤΗΜ/ΚΟΣ ΑΡΙΘΜΟΣ ΙΔΙΟΚΤΗΣΙΑΣ	ΔΙΕΥΘΥΝΣΗ ΙΔΙΟΚΤΗΣΙΑΣ	ΕΠΩΝΥΜΟ	ΟΝΟΜΑ	ΠΑΤΡΩΝΥΜΟ	ΜΗΤΡΩΝΥΜΟ	ΑΡΧΙΚΗ ΙΔΙΟΚΤΗΣΙΑ	Ο.Τ. / ΑΡΙΘΜΟΣ ΟΙΚΟΠΕΔΟΥ	ΚΑΕΚ	ΔΗΛΩΣΗ ΙΔΙΟΚΤΗΣΙΑΣ
010811	ΕΛΛΩΤΙΑΣ 10	ΤΖΑΜΠΑΖΑΚΗΣ	ΓΕΩΡΓΙΟΣ	ΙΩΑΝΝΗΣ ΤΖΑΜΠΑΖΑΚΗΣ	ΕΥΑΓΓΕΛΙΑ ΤΖΑΜΠΑΖΑΚΗ	323,50	Γ568 / 02	501502307016/0/3 501502307016/0/4	√
010811	ΕΛΛΩΤΙΑΣ 10	ΤΖΑΜΠΑΖΑΚΗΣ	ΑΝΤΩΝΙΟΣ	ΓΕΩΡΓΙΟΣ ΤΖΑΜΠΑΖΑΚΗΣ	ΕΛΕΝΗ ΚΩΤΣΟΥ	323,50	Γ568 / 02	501502307016/0/2	√
010811	ΕΛΛΩΤΙΑΣ 10	ΤΖΑΜΠΑΖΑΚΗΣ	ΝΙΚΟΛΑΟΣ	ΙΩΑΝΝΗΣ ΤΖΑΜΠΑΖΑΚΗΣ	ΕΥΑΓΓΕΛΙΑ ΤΖΑΜΠΑΖΑΚΗ	323,50	Γ568 / 02	501502307016/0/1	√
010811	ΕΛΛΩΤΙΑΣ 10	ΤΖΑΜΠΑΖΑΚΗΣ	ΝΙΚΟΛΑΟΣ	ΙΩΑΝΝΗΣ ΤΖΑΜΠΑΖΑΚΗΣ	ΕΥΑΓΓΕΛΙΑ ΤΖΑΜΠΑΖΑΚΗ	323,50	Γ568 / 02	501502307016/0/3 501502307016/0/4	√
010813	ΠΑΧΙΑΝΩΝ 15	ΦΑΝΤΖΙΚΗ	ΑΙΚΑΤΕΡΙΝΗ	ΚΑΓΛΑΝΤΖΗΣ ΑΝΤΩΝΙΟΣ	ΚΑΓΛΑΝΤΖΗ ΣΤΥΛΙΑΝΗ	395,90	Γ568 / 05	501502307013/0/1	ΕΚΚΡΕΜΕΙ
010813	ΠΑΧΙΑΝΩΝ 15	ΠΛΑΤΙΝΑΚΗ	ΑΓΓΕΛΙΚΗ	ΠΛΑΤΙΝΑΚΗΣ ΙΩΑΝΝΗΣ	ΠΑΤΕΡΑΚΗ ΕΥΤΥΧΙΑ	395,90	Γ568 / 05	501502307013/0/2	ΕΚΚΡΕΜΕΙ
010813	ΠΑΧΙΑΝΩΝ 15	ΦΑΤΖΙΚΗΣ	ΑΝΤΩΝΙΟΣ	ΦΑΤΖΙΚΗΣ ΜΙΧΑΗΛ	ΚΑΓΛΑΤΖΗ ΑΙΚΑΤΕΡΙΝΗ	395,90	Γ568 / 05	501502307013/0/3	ΕΚΚΡΕΜΕΙ
010813	ΠΑΧΙΑΝΩΝ 15	ΦΑΤΖΙΚΗΣ	ΑΝΤΩΝΙΟΣ	ΦΑΤΖΙΚΗΣ ΕΥΣΤΡΑΤΙΟΣ	ΚΑΓΛΑΤΖΗ ΑΙΚΑΤΕΡΙΝΗ	395,90	Γ568 / 05	501502307013/0/4	ΕΚΚΡΕΜΕΙ
010814	ΕΛΛΩΤΙΑΣ 6	ΤΖΩΡΤΖΑΚΗ	ΕΥΑΓΓΕΛΙΑ	ΖΩΦΑΚΗΣ ΦΙΛΙΠΠΟΣ	ΖΩΦΑΚΗ ΜΑΡΙΑ	247,29	Γ568 / 04	501502307014/0/1 501502307014/0/2 501502307014/0/3	√
010814	ΕΛΛΩΤΙΑΣ 6	ΤΖΩΡΤΖΑΚΗΣ	ΓΕΩΡΓΙΟΣ	ΓΕΩΡΓΙΟΣ ΤΖΩΡΤΖΑΚΗΣ	ΘΑΛΕΙΑ ΤΖΩΡΤΖΑΚΗ	247,29	Γ568 / 04	501502307014/0/1 501502307014/0/2 501502307014/0/3	√
010815	ΕΛΛΩΤΙΑΣ 8	ΤΖΑΜΠΑΖΑΚΗΣ	ΑΝΤΩΝΙΟΣ	ΓΕΩΡΓΙΟΣ ΤΖΑΜΠΑΖΑΚΗΣ	ΕΛΕΝΗ ΚΩΤΣΟΥ	200,28	Γ568 / 03	501502307015	√

ΣΟΥΓΛΕ Φ. ΒΑΣΙΛΙΚΗ
ΔΙΠΛ. ΑΓΡΟΝΟΜΟΣ & ΤΟΠΟΓΡΑΦΟΣ ΜΗΧΑΝΙΚΟΣ Α.Π.Θ.
ΜΕΛΟΣ Τ.Ε.Ε. ΑΡ. ΜΗΤΡΩΟΥ: 112162
21ης ΦΕΒΡΟΥΑΡΙΟΥ 146 , ΙΩΑΝΝΙΝΑ
ΤΗΛ. 26511 15356 - ΚΙΝ. 6947 337775
Α.Φ.Μ. 133853471 - Α' Δ.Ο.Υ. ΙΩΑΝΝΙΝΩΝ

ΕΛΛΗΝΙΚΗ ΔΗΜΟΚΡΑΤΙΑ
ΔΗΜΟΣ ΧΑΝΙΩΝ
Δ/ΝΣΗ ΥΠΗΡΕΣΙΑΣ ΔΟΜΗΣΗΣ
ΤΜΗΜΑ ΠΟΛΕΟΔΟΜΙΚΩΝ ΕΦΑΡΜΟΓΩΝ

ΜΕΛΕΤΗ : Μεμονωμένη πράξη εφαρμογής σε τμήμα της οδού Ελλωτίας στα Ο.Τ. 568-572-573 της πολεοδομικής μελέτης Παχιανά Ι του Δήμου Χανίων

ΑΝΑΔΟΧΟΣ : ΒΑΣΙΛΙΚΗ ΣΟΥΓΛΕ

ΣΥΝΤΕΤΑΓΜΕΝΕΣ ΑΡΧΙΚΩΝ ΙΔΙΟΚΤΗΣΙΩΝ

ΤΕΥΧΟΣ 1

ΣΟΥΓΛΕ Φ. ΒΑΣΙΛΙΚΗ
ΔΙΠΛ. ΑΓΡΟΝΟΜΟΣ & ΤΟΠΟΓΡΑΦΟΣ ΜΗΧΑΝΙΚΟΣ Α.Π.Θ.
ΜΕΛΟΣ Τ.Ε.Ε. ΑΡ. ΜΗΤΡΩΟΥ: 112162
21ης ΦΕΒΡΟΥΑΡΙΟΥ 146 - ΙΩΑΝΝΙΝΑ
ΤΗΛ. 26511 15356 - ΚΙΝ. 6947 337775
Α.Φ.Μ.: 133853471 - Α' Δ.Ο.Υ. ΙΩΑΝΝΙΝΩΝ

Εισηγητής	Τμηματάρχης	Διευθυντής
Μανωλιουδάκη	Χαιρετάκης	Λακιωτάκη

ΕΛΛΗΝΙΚΗ ΔΗΜΟΚΡΑΤΙΑ ΔΗΜΟΣ ΧΑΝΙΩΝ

ΧΑΝΙΑ, ΔΕΚΕΜΒΡΙΟΣ 2019

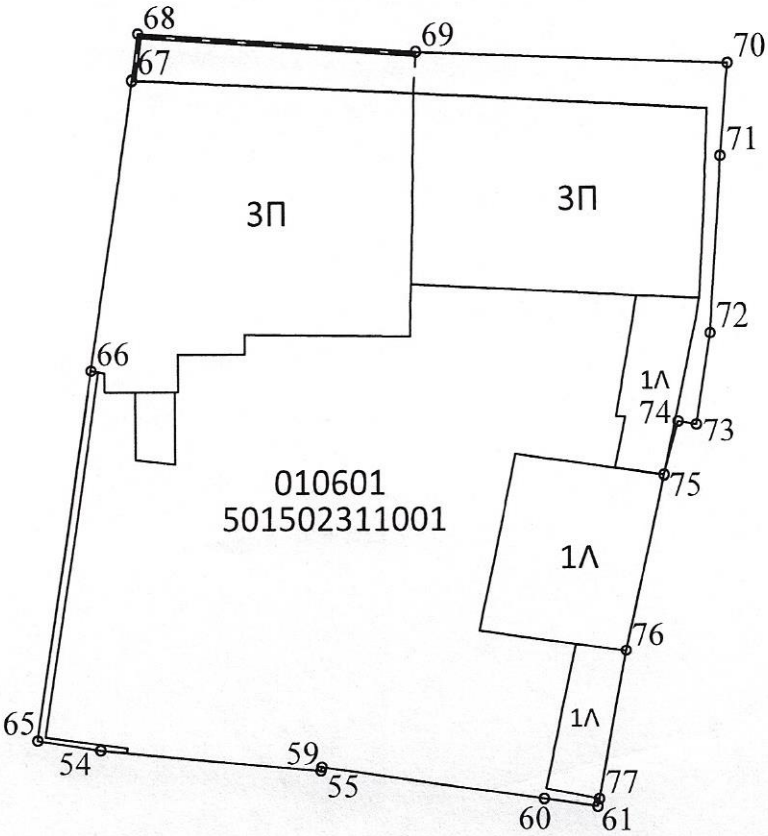

ΚΟΡΥΦΕΣ ΥΦΙΣΤΑΜΕΝΟΥ ΓΕΩΤΕΜΑΧΙΟΥ 010601 (ΕΓΣΑ 87)

α/α	X	Y	Απόσταση (μ.)
65	501128.19	3928935.66	
			65-66=19.82
66	501131.06	3928955.26	
			66-67=14.90
67	501133.31	3928970.00	
			67-68=2.33
68	501133.63	3928972.31	
			68-69=14.74
69	501148.35	3928971.35	
			69-70=16.44
70	501164.78	3928970.75	
			70-71=4.60
71	501164.37	3928966.17	
			71-72=9.00
72	501163.80	3928957.19	
			72-73=4.91
73	501163.04	3928952.34	
			73-74=0.97
74	501162.08	3928952.51	
			74-75=2.95
75	501161.33	3928949.65	
			75-76=9.51
76	501159.31	3928940.36	
			76-77=7.99
77	501157.89	3928932.50	
			77-61=0.40
61	501157.80	3928932.11	
			61-60=2.85
60	501154.98	3928932.51	
			60-59=11.91
59	501143.19	3928934.20	
			59-55=0.20
55	501143.15	3928934.00	
			55-54=11.70
54	501131.50	3928935.12	
			54-65=3.36
65	501128.19	3928935.66	

Εμβαδόν (65-66-67-68-69-70-71-72-73-74-75-76-77-61-60-59-55-54-65)=1174.20 τ.μ.

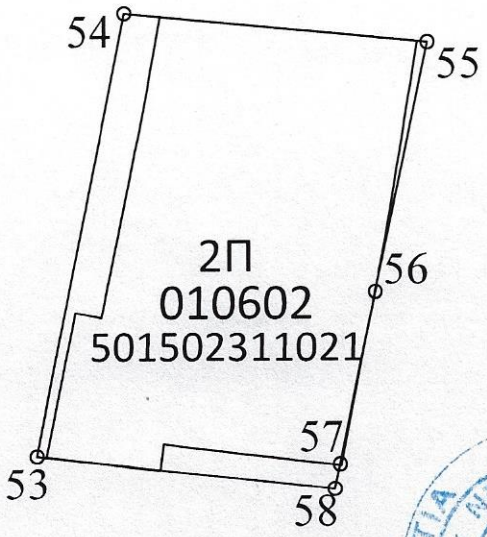

ΚΟΡΥΦΕΣ ΥΦΙΣΤΑΜΕΝΟΥ ΓΕΩΤΕΜΑΧΙΟΥ 010602 (ΕΓΣΑ 87)

α/α	Χ	Υ	Απόσταση (μ.)
53	501128.12	3928918.15	
54	501131.50	3928935.12	53-54=17.31
55	501143.15	3928934.00	54-55=11.70
56	501141.12	3928924.36	55-56=9.85
57	501139.75	3928917.83	56-57=6.67
58	501139.55	3928916.87	57-58=0.98
53	501128.12	3928918.15	58-53=11.50

Εμβαδόν (53-54-55-56-57-58-53)=200.85 τ.μ.

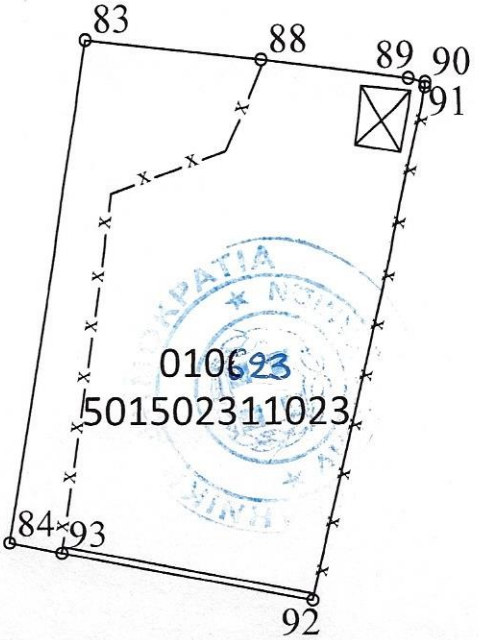

ΚΟΡΥΦΕΣ ΥΦΙΣΤΑΜΕΝΟΥ ΓΕΩΤΕΜΑΧΙΟΥ 010602 (ΕΓΣΑ 87)

α/α	X	Y	Απόσταση (μ.)
84	501135.18	3928891.12	
83	501138.69	3928913.02	84-83=22.18
88	501146.49	3928912.14	83-88=7.85
89	501152.99	3928911.32	88-89=6.56
90	501153.74	3928911.15	89-90=0.76
91	501153.73	3928910.95	90-91=0.20
92	501148.63	3928888.52	91-92=23.00
93	501137.51	3928890.63	92-93=11.32
84	501135.18	3928891.12	93-84=2.39

Εμβαδόν (84-83-88-89-90-91-92-93-84)=328.53 τ.μ.

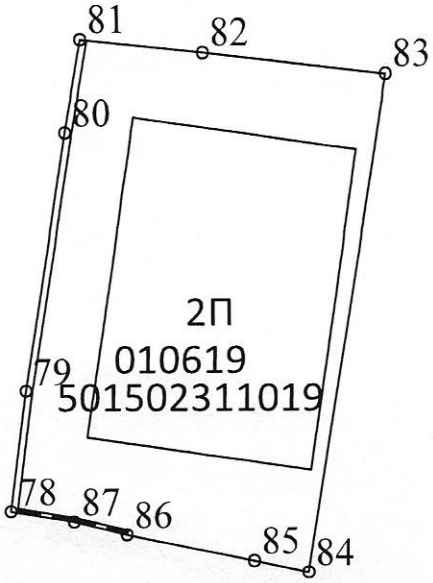

ΚΟΡΥΦΕΣ ΥΦΙΣΤΑΜΕΝΟΥ ΓΕΩΤΕΜΑΧΙΟΥ 010619 (ΕΓΣΑ 87)

α/α	Χ	Υ	Απόσταση (μ.)
78	501121.88	3928893.85	
79	501122.56	3928899.22	78-79=5.41
80	501124.34	3928910.52	79-80=11.45
81	501125.05	3928914.50	80-81=4.04
82	501130.54	3928913.93	81-82=5.52
83	501138.69	3928913.02	82-83=8.20
84	501135.18	3928891.12	83-84=22.18
85	501132.75	3928891.62	84-85=2.48
86	501127.05	3928892.79	85-86=5.81
87	501124.70	3928893.37	86-87=2.43
78	501121.88	3928893.85	87-78=2.86

Εμβαδόν (78-79-80-81-82-83-84-85-86-87-78)=295.41 τ.μ.

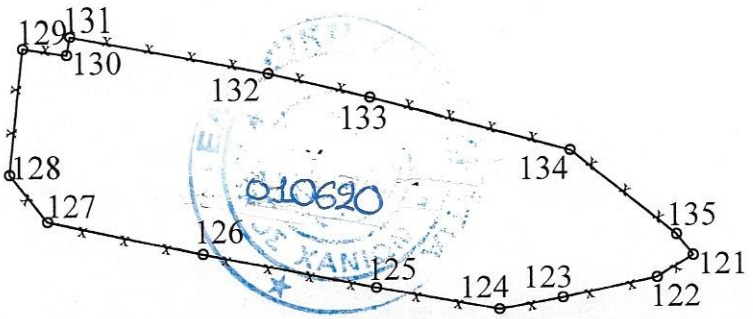

ΠΙΝΑΚΑΣ ΣΥΝΤΕΤΑΓΜΕΝΩΝ

α/α	X	Y	Απόσταση (μ.)
121	501156.78	3928878.61	
			121-122=2.25
122	501154.87	3928877.40	
			122-123=5.05
123	501149.94	3928876.33	
			123-124=3.40
124	501146.60	3928875.71	
			124-125=6.63
125	501140.08	3928876.93	
			125-126=9.37
126	501130.90	3928878.80	
			126-127=8.35
127	501122.74	3928880.53	
			127-128=3.18
128	501120.77	3928883.03	
			128-129=6.64
129	501121.50	3928889.63	
			129-130=2.32
130	501123.80	3928889.29	
			130-131=0.99
131	501123.98	3928890.26	
			131-132=10.64
132	501134.43	3928888.26	
			132-133=5.50
133	501139.79	3928887.00	
			133-134=10.92
134	501150.35	3928884.20	
			134-135=7.14
135	501155.90	3928879.71	
			135-121=1.41
121	501156.78	3928878.61	

Εμβαδόν (121,122,123,124,125,126,127,128,129,130,131,132,133,134,135,121)=310.49 τ.μ.

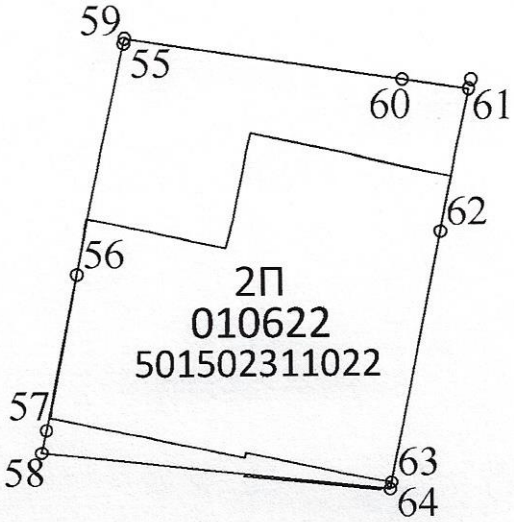

ΚΟΡΥΦΕΣ ΥΦΙΣΤΑΜΕΝΟΥ ΓΕΩΤΕΜΑΧΙΟΥ 010622 (ΕΓΣΑ 87)

α/α	X	Y	Απόσταση (μ.)
58	501139.55	3928916.87	
			58-57=0.98
57	501139.75	3928917.83	
			57-56=6.67
56	501141.12	3928924.36	
			56-55=9.85
55	501143.15	3928934.00	
			55-59=0.20
59	501143.19	3928934.20	
			59-60=11.91
60	501154.98	3928932.51	
			60-61=2.85
61	501157.80	3928932.11	
			61-62=6.12
62	501156.56	3928926.12	
			62-63=10.83
63	501154.38	3928915.51	
			63-64=0.30
64	501154.32	3928915.22	
			64-58=14.86
58	501139.55	3928916.87	

Εμβαδόν (58-57-56-55-59-60-61-62-63-64-58)=257.95 τ.μ.

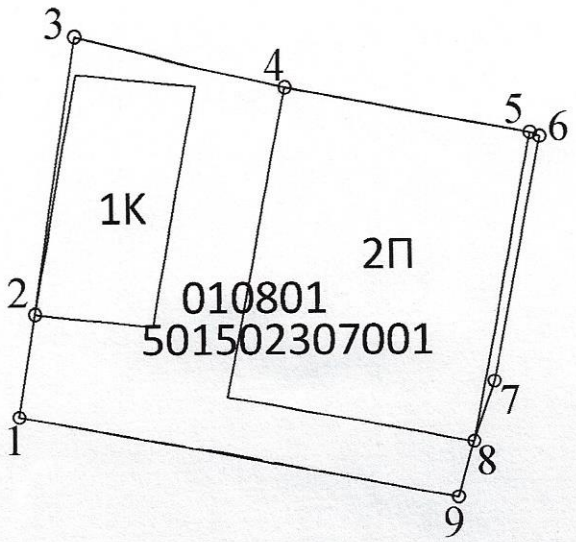

ΚΟΡΥΦΕΣ ΥΦΙΣΤΑΜΕΝΟΥ ΓΕΩΤΕΜΑΧΙΟΥ 010801 (ΕΓΣΑ 87)

α/α	X	Y	Απόσταση (μ.)
1	501100.48	3928896.18	
			1-2=4.29
2	501101.16	3928900.42	
			2-3=11.24
3	501102.86	3928911.53	
			3-4=8.78
4	501111.42	3928909.59	
			4-5=10.14
5	501121.39	3928907.74	
			5-6=0.42
6	501121.78	3928907.59	
			6-7=10.18
7	501119.83	3928897.60	
			7-8=2.61
8	501118.99	3928895.12	
			8-9=2.34
9	501118.35	3928892.87	
			9-1=18.17
1	501100.48	3928896.18	

Εμβαδόν (1-2-3-4-5-6-7-8-9-1)=288.47 τ.μ.

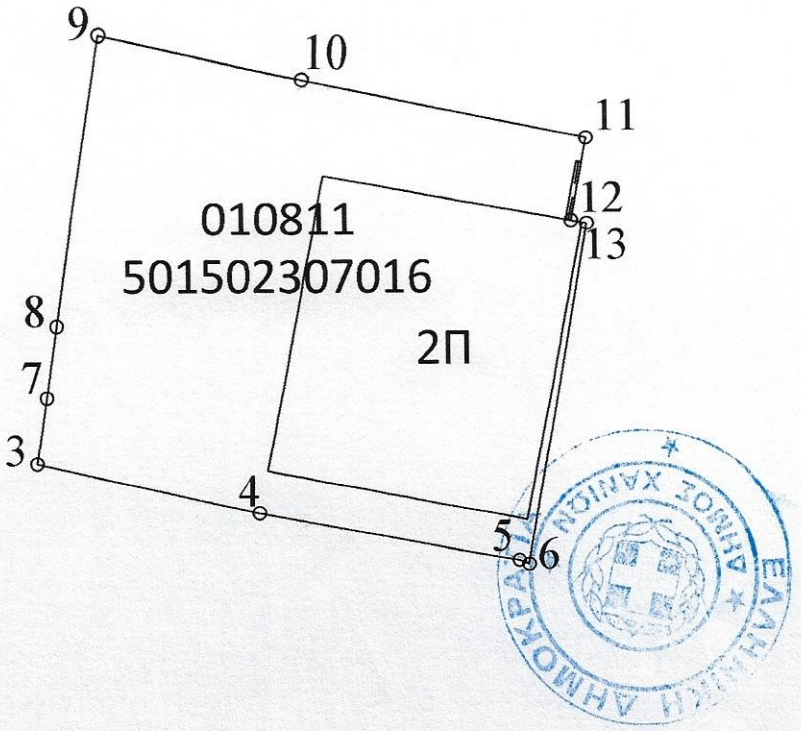

ΚΟΡΥΦΕΣ ΥΦΙΣΤΑΜΕΝΟΥ ΓΕΩΤΕΜΑΧΙΟΥ 010811 (ΕΓΣΑ 87)

α/α	X	Y	Απόσταση (μ.)
3	501102.86	3928911.53	
7	501103.23	3928914.10	3-7=2.60
8	501103.63	3928916.82	7-8=2.75
9	501105.32	3928927.94	8-9=11.25
10	501113.15	3928926.35	9-10=7.99
11	501124.07	3928924.08	10-11=11.16
12	501123.48	3928920.85	11-12=3.29
13	501124.09	3928920.73	12-13=0.61
6	501121.78	3928907.59	13-6=13.35
5	501121.39	3928907.74	6-5=0.42
4	501111.42	3928909.59	5-4=10.14
3	501102.86	3928911.53	4-3=8.78

Εμβαδόν (6-7-8-9-10-11-12-13-6-5-4-3)=323.50 τ.μ.

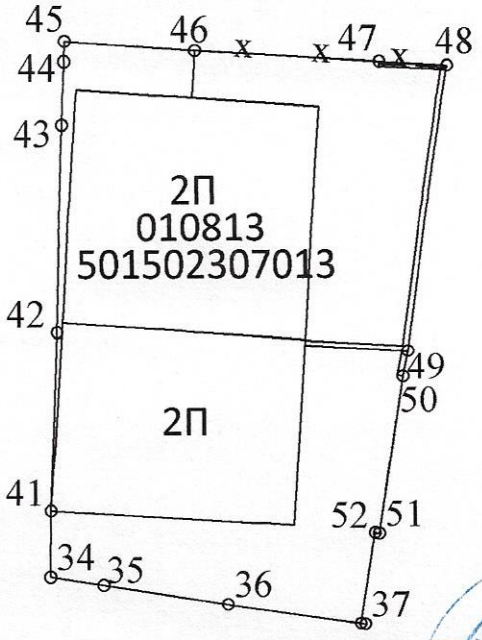

ΕΛΛΗΝΙΚΗ ΔΗΜΟΚΡΑΤΙΑ ΔΗΜΟΣ ΧΑΝΙΩΝ

ΚΟΡΥΦΕΣ ΥΦΙΣΤΑΜΕΝΟΥ ΓΕΩΤΕΜΑΧΙΟΥ 010813 (ΕΓΣΑ 87)

α/α	X	Y	Απόσταση (μ.)
34	501113.02	3928949.38	
41	501113.06	3928952.37	34-41=2.99
42	501113.39	3928960.54	41-42=8.17
43	501113.69	3928969.79	42-43=9.25
44	501113.78	3928972.41	43-44=2.62
45	501113.81	3928973.33	44-45=0.92
46	501119.80	3928972.92	45-46=6.00
47	501128.25	3928972.43	46-47=8.47
48	501131.37	3928972.25	47-48=3.12
49	501129.47	3928959.73	48-49=12.66
50	501129.24	3928958.53	49-50=1.22
51	501128.13	3928951.30	50-51=7.32
52	501127.93	3928951.33	51-52=0.20
37	501127.27	3928947.20	52-37=4.19
36	501121.16	3928948.11	37-36=6.17
35	501115.45	3928949.00	36-35=5.78
34	501113.02	3928949.38	35-34=2.46

Εμβαδόν (34-41-42-43-44-45-46-47-48-49-50-51-52-37-36-35-34)=395.90 τ.μ.

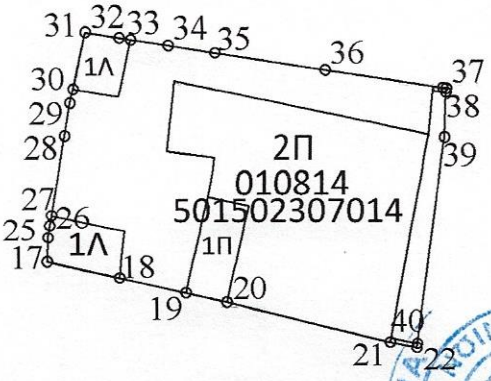

ΚΟΡΥΦΕΣ ΥΦΙΣΤΑΜΕΝΟΥ ΓΕΩΤΕΜΑΧΙΟΥ 010814 (ΕΓΣΑ 87)

α/α	X	Y	Απόσταση (μ.)
17	501106.62	3928938.27	
25	501106.68	3928939.55	17-25=1.28
26	501106.79	3928940.21	25-26=0.67
27	501106.88	3928940.76	26-27=0.56
28	501107.58	3928944.73	27-28=4.03
29	501107.87	3928946.42	28-29=1.71
30	501108.03	3928947.13	29-30=0.73
31	501108.69	3928950.05	30-31=3.00
32	501110.46	3928949.78	31-32=1.78
33	501111.06	3928949.68	32-33=0.62
34	501113.02	3928949.38	33-34=1.98
35	501115.45	3928949.00	34-35=2.46
36	501121.16	3928948.11	35-36=5.78
37	501127.46	3928947.17	36-37=6.37
38	501127.43	3928946.97	37-38=0.20
39	501127.33	3928944.66	38-39=2.31
40	501125.85	3928934.04	39-40=10.72
22	501125.81	3928933.83	40-22=0.21
21	501124.44	3928934.11	22-21=1.40
20	501115.96	3928936.19	21-20=8.73
19	501113.83	3928936.66	20-19=2.18
18	501110.38	3928937.44	19-18=3.54
17	501106.62	3928938.27	18-17=3.85

Εμβαδόν (17-25-26-27-28-29-30-31-32-33-34-35-36-37-38-39-40-22-21-20-19-18-17)=247.29 τ.μ.

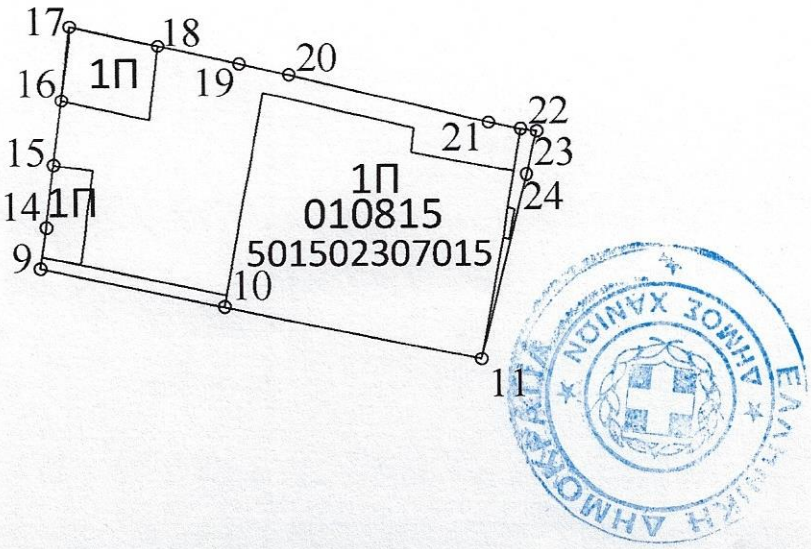

ΚΟΡΥΦΕΣ ΥΦΙΣΤΑΜΕΝΟΥ ΓΕΩΤΕΜΑΧΙΟΥ 010815 (ΕΓΣΑ 87)

α/α	X	Y	Απόσταση (μ.)
9	501105.32	3928927.94	
14	501105.58	3928929.68	9-14=1.76
15	501105.92	3928932.33	14-15=2.67
16	501106.27	3928935.09	15-16=2.78
17	501106.62	3928938.27	16-17=3.20
18	501110.38	3928937.44	17-18=3.85
19	501113.83	3928936.66	18-19=3.54
20	501115.96	3928936.19	19-20=2.18
21	501124.44	3928934.11	20-21=8.73
22	501125.81	3928933.83	21-22=1.40
23	501126.50	3928933.73	22-23=0.70
24	501126.04	3928931.89	23-24=1.90
11	501124.07	3928924.08	24-11=8.06
10	501113.15	3928926.35	11-10=11.16
9	501105.32	3928927.94	10-9=7.99

Εμβαδόν (9-14-15-16-17-18-19-20-21-22-23-24-11-10-9)=200.28 τ.μ.

ΕΛΛΗΝΙΚΗ ΔΗΜΟΚΡΑΤΙΑ
ΔΗΜΟΣ ΧΑΝΙΩΝ
Δ/ΝΣΗ ΥΠΗΡΕΣΙΑΣ ΔΟΜΗΣΗΣ
ΤΜΗΜΑ ΠΟΛΕΟΔΟΜΙΚΩΝ ΕΦΑΡΜΟΓΩΝ

ΜΕΛΕΤΗ : Μεμονωμένη πράξη εφαρμογής σε τμήμα της οδού Ελλωτίας στα Ο.Τ. 568-572-573 της πολεοδομικής μελέτης Παχιανά Ι του Δήμου Χανίων

ΑΝΑΔΟΧΟΣ : ΒΑΣΙΛΙΚΗ ΣΟΥΓΛΕ

ΣΥΝΤΕΤΑΓΜΕΝΕΣ ΟΙΚΟΔΟΜΙΚΩΝ ΤΕΤΡΑΓΩΝΩΝ

ΤΕΥΧΟΣ 2

ΣΟΥΓΛΕ Φ. ΒΑΣΙΛΙΚΗ
ΔΙΠΛ. ΑΓΡΟΝΟΜΟΣ & ΤΟΠΟΓΡΑΦΟΣ ΜΗΧΑΝΙΚΟΣ Α.Π.Θ.
ΜΕΛΟΣ Τ.Ε.Ε. ΑΡ. ΜΗΤΡΩΟΥ: 112162
21ης ΦΕΒΡΟΥΑΡΙΟΥ 46 - ΙΩΑΝΝΙΝΑ
ΤΗΛ. 26511 15356 - ΚΙΝ. 6947 337775
Α.Φ.Μ.: 133853471 - Α΄ Δ.Ο.Υ. ΙΩΑΝΝΙΝΩΝ

Εισηγητής | Τοπομηχάνης | Διευθυντής

ΛΑΚΙΩΤΑΚΗ ΑΛΕΞΙΑ ΠΕ/3
ΠΟΛΙΤΙΚΟΣ ΜΗΧΑΝΙΚΟΣ

ΧΑΝΙΑ, ΔΕΚΕΜΒΡΙΟΣ 2019

ΣΤΟΙΧΕΙΑ ΟΙΚΟΔΟΜΙΚΟΥ ΤΕΤΡΑΓΩΝΟΥ 568

α/α	X	Y
T1	501098.62	3928971.94
T2	501128.41	3928971.03
T3	501128.36	3928970.69
T4	501126.12	3928956.02
T5	501126.50	3928944.81
T6	501126.53	3928935.16
T7	501123.89	3928920.77
T8	501121.71	3928909.32
T9	501121.39	3928907.74
T10	501118.99	3928895.12
T11	501083.98	3928901.29
T14	501088.94	3928928.18
T15	501096.69	3928953.68

ΣΤΟΙΧΕΙΑ ΟΙΚΟΔΟΜΙΚΟΥ ΤΕΤΡΑΓΩΝΟΥ 572

α/α	X	Y
T1	501133.51	3928971.51
T2	501165.61	3928969.67
T3	501165.59	3928964.88
T6	501158.75	3928933.21
T7	501154.96	3928914.98
T8	501128.42	3928917.77
T9	501128.81	3928919.85
T10	501131.53	3928934.71
T11	501131.50	3928944.90
T12	501131.06	3928955.26
T13	501133.31	3928970.00
T1	501133.51	3928971.51

ΣΤΟΙΧΕΙΑ ΟΙΚΟΔΟΜΙΚΟΥ ΤΕΤΡΑΓΩΝΟΥ 573

α/α	X	Y
T1	501127.66	3928913.83
T5	501123.73	3928893.29
T6	501124.48	3928897.22
T7	501126.29	3928906.77
T8	501126.62	3928908.35
T1	501127.66	3928913.83

ΣΤΟΙΧΕΙΑ ΟΙΚΟΔΟΜΙΚΟΥ ΤΕΤΡΑΓΩΝΟΥ 572α

α/α	X	Y
T1	501161.98	3928928.83
T4	501159.01	3928914.53

ΣΟΥΓΛΕ Φ. ΒΑΣΙΛΙΚΗ
ΔΙΠΛ. ΑΓΡΟΝΟΜΟΣ & ΤΟΠΟΓΡΑΦΟΣ ΜΗΧΑΝΙΚΟΣ Α.Π.Θ.
ΜΕΛΟΣ Τ.Ε.Ε. ΑΡ. ΜΗΤΡΩΟΥ: 112162
21ης ΦΕΒΡΟΥΑΡΙΟΥ 146 , ΙΩΑΝΝΙΝΑ
ΤΗΛ. 26511-15356 , ΚΙΝ. 6947 337775
Α.Φ.Μ. 133853471 , Α' Δ.Ο.Υ. ΙΩΑΝΝΙΝΩΝ

ΕΛΛΗΝΙΚΗ ΔΗΜΟΚΡΑΤΙΑ
ΔΗΜΟΣ ΧΑΝΙΩΝ
Δ/ΝΣΗ ΥΠΗΡΕΣΙΑΣ ΔΟΜΗΣΗΣ
ΤΜΗΜΑ ΠΟΛΕΟΔΟΜΙΚΩΝ ΕΦΑΡΜΟΓΩΝ

ΜΕΛΕΤΗ : Μεμονωμένη πράξη εφαρμογής σε τμήμα της οδού Ελλωτίας στα Ο.Τ. 568-572-573 της πολεοδομικής μελέτης Παχιανά Ι του Δήμου Χανίων

ΑΝΑΔΟΧΟΣ : ΒΑΣΙΛΙΚΗ ΣΟΥΓΛΕ

ΣΥΝΤΕΤΑΓΜΕΝΕΣ ΣΗΜΕΙΩΝ Ρ

(Σημεία τομής αρχικών ιδιοκτησιών με την ρυμοτομική γραμμή)

ΣΟΥΓΛΕ Φ. ΒΑΣΙΛΙΚΗ
ΔΙΠΛ. ΑΓΡΟΝΟΜΟΣ & ΤΟΠΟΓΡΑΦΟΣ ΜΗΧΑΝΙΚΟΣ Α.Π.Θ.
ΜΕΛΟΣ Τ.Ε.Ε. ΑΡ. ΜΗΤΡΩΟΥ: 112162
21ης ΦΕΒΡΟΥΑΡΙΟΥ 146 - ΙΩΑΝΝΙΝΑ
ΤΗΛ. 26511 15356 - ΚΙΝ. 6947 337775
Α.Φ.Μ.: 133853471 - Α' Δ.Ο.Υ. ΙΩΑΝΝΙΝΩΝ

ΧΑΝΙΑ, ΔΕΚΕΜΒΡΙΟΣ 2019

ΣΥΝΤΕΤΑΓΜΕΝΕΣ ΣΗΜΕΙΩΝ ΤΟΜΗΣ ΙΔΙΟΚΤΗΣΙΩΝ ΜΕ Ρ.Γ. ΤΟΥ Ο.Τ. 568

α/α	X	Y
P1	501113.75	3928971.48
P2	501126.42	3928947.29
P3	501126.52	3928938.84
P4	501126.27	3928933.77
P5	501125.62	3928930.21
P6	501123.89	3928920.77
P7	501118.99	3928895.12
P8	501100.78	3928898.04
P1	501113.75	3928971.48

ΣΥΝΤΕΤΑΓΜΕΝΕΣ ΣΗΜΕΙΩΝ ΤΟΜΗΣ ΙΔΙΟΚΤΗΣΙΩΝ ΜΕ Ρ.Γ. ΤΟΥ Ο.Τ. 572

α/α	X	Y
P1	501133.52	3928971.50
P2	501164.69	3928969.72
P3	501154.30	3928915.05
P4	501128.48	3928918.11
P5	501131.53	3928935.12
P6	501131.52	3928937.01
P7	501131.14	3928953.48
P1	501133.52	3928971.50

ΣΥΝΤΕΤΑΓΜΕΝΕΣ ΣΗΜΕΙΩΝ ΤΟΜΗΣ ΙΔΙΟΚΤΗΣΙΩΝ ΜΕ Ρ.Γ. ΤΟΥ Ο.Τ. 573

α/α	X	Y
P1	501138.63	3928912.67
P2	501153.73	3928911.07
P3	501160.47	3928886.11
P4	501123.77	3928893.53
P1	501138.63	3928912.67

ΣΟΥΓΛΕ Φ. ΒΑΣΙΛΙΚΗ
ΔΙΠΛ. ΑΓΡΟΝΟΜΟΣ & ΤΟΠΟΓΡΑΦΟΣ ΜΗΧΑΝΙΚΟΣ Α.Π.Θ.
ΜΕΛΟΣ Τ.Ε.Ε. ΑΡ. ΜΗΤΡΩΟΥ: 112162
21ης ΦΕΒΡΟΥΑΡΙΟΥ 146 - ΙΩΑΝΝΙΝΑ
ΤΗΛ. 26511 15356 - ΚΙΝ. 6947 337775
Α.Φ.Μ.: 133853471 - Α' Δ.Ο.Υ. ΙΩΑΝΝΙΝΩΝ

ΕΛΛΗΝΙΚΗ ΔΗΜΟΚΡΑΤΙΑ
ΔΗΜΟΣ ΧΑΝΙΩΝ
Δ/ΝΣΗ ΥΠΗΡΕΣΙΑΣ ΔΟΜΗΣΗΣ
ΤΜΗΜΑ ΠΟΛΕΟΔΟΜΙΚΩΝ ΕΦΑΡΜΟΓΩΝ

ΜΕΛΕΤΗ : Μεμονωμένη πράξη εφαρμογής σε τμήμα της οδού Ελλωτίας στα Ο.Τ. 568-572-573 της πολεοδομικής μελέτης Παχιανά Ι του Δήμου Χανίων

ΑΝΑΔΟΧΟΣ : ΒΑΣΙΛΙΚΗ ΣΟΥΓΛΕ

ΚΟΡΥΦΕΣ ΡΥΜΟΤΟΜΟΥΜΕΝΩΝ ΤΜΗΜΑΤΩΝ ΑΡΧΙΚΩΝ ΙΔΙΟΚΤΗΣΙΩΝ

ΤΕΥΧΟΣ 3

Εισηγητής	Τμηματάρχης	Διευθυντής
Μανολιδάκη	Χαϊδαμάνης	Λαμπρινουδάκης

ΕΛΛΗΝΙΚΗ ΔΗΜΟΚΡΑΤΙΑ ΔΗΜΟΣ ΧΑΝΙΩΝ
ΚΙΩΤΑΚΗ ΑΛΕΞΙΑ ΠΕ3 ΠΟΛΙΤΙΚΟΣ ΜΗΧΑΝΙΚΟΣ

ΣΟΥΓΛΕ Φ. ΒΑΣΙΛΙΚΗ
ΔΙΠΛ. ΑΓΡΟΝΟΜΟΣ & ΤΟΠΟΓΡΑΦΟΣ ΜΗΧΑΝΙΚΟΣ Α.Π.Θ.
ΜΕΛΟΣ Τ.Ε.Ε. ΑΡ. ΜΗΤΡΩΟΥ: 112162
21ης ΦΕΒΡΟΥΑΡΙΟΥ 146 - ΙΩΑΝΝΙΝΑ
ΤΗΛ. 26511 15356 - ΚΙΝ. 6947 337775
Α.Φ.Μ.: 133853471 - Α' Δ.Ο.Υ. ΙΩΑΝΝΙΝΩΝ

ΧΑΝΙΑ, ΔΕΚΕΜΒΡΙΟΣ 2019

ΚΟΡΥΦΕΣ ΡΥΜΟΤΟΜΟΥΜΕΝΟΥ ΤΜΗΜΑΤΟΣ ΙΔΙΟΚΤΗΣΙΑΣ 010601

α/α	X	Y	Απόσταση (μ.)
T12	501131.06	3928955.26	
			T12-P7=1.79
P7	501131.14	3928953.48	
			P7-T11=8.59
T11	501131.50	3928944.90	
			T11-P6=7.89
P6	501131.52	3928937.01	
			P6-P5=1.89
P5	501131.53	3928935.12	
			P5-65=3.38
65	501128.19	3928935.66	
			65-T12=19.82
T12	501131.06	3928955.26	

Ε (Ρυμοτομούμενου τμήματος ιδιοκτησιας 010601)=35.53 τ.μ.

ΚΟΡΥΦΕΣ ΡΥΜΟΤΟΜΟΥΜΕΝΟΥ ΤΜΗΜΑΤΟΣ ΙΔΙΟΚΤΗΣΙΑΣ 010601

α/α	X	Y	Απόσταση (μ.)
P1	501133.52	3928971.50	
			P1-68=0.81
68	501133.63	3928972.31	
			68-69=14.74
69	501148.35	3928971.35	
			69-70=16.44
70	501164.78	3928970.75	
			70-P2=1.03
P2	501164.69	3928969.72	
			P2-P1=31.21
P1	501133.52	3928971.50	

Ε (Ρυμοτομούμενου τμήματος ιδιοκτησιας 010601)=25.19 τ.μ.

ΚΟΡΥΦΕΣ ΡΥΜΟΤΟΜΟΥΜΕΝΟΥ ΤΜΗΜΑΤΟΣ ΙΔΙΟΚΤΗΣΙΑΣ 010602

α/α	X	Y	Απόσταση (μ.)
54	501131.50	3928935.12	
			1-2=0.02
P5	501131.53	3928935.12	
			2-3=0.40
T10	501131.53	3928934.71	
			3-4=15.11
T9	501128.81	3928919.85	
			4-5=1.78
P4	501128.48	3928918.11	
			5-6=0.37
53	501128.12	3928918.15	
			6-1=17.31
54	501131.50	3928935.12	

Ε (Ρυμοτομούμενου τμήματος ιδιοκτησιας 010602)=3.99 τ.μ.

ΚΟΡΥΦΕΣ ΡΥΜΟΤΟΜΟΥΜΕΝΟΥ ΤΜΗΜΑΤΟΣ ΙΔΙΟΚΤΗΣΙΑΣ 010619

α/α	X	Y	Απόσταση (μ.)
83	501138.69	3928913.02	
			83-P1=0.35
P1	501138.63	3928912.67	
			P1-T1=11.03
T1	501127.66	3928913.83	
			T1-T8=5.58
T8	501126.62	3928908.35	
			T8-T7=1.61
T7	501126.29	3928906.77	
			T7-T6=9.72
T6	501124.48	3928897.22	
			T6-P4=3.76
P4	501123.77	3928893.53	
			P4-78=1.93
78	501121.88	3928893.85	
			78-79=5.41
79	501122.56	3928899.22	
			79-80=11.45
80	501124.34	3928910.52	
			80-81=4.04
81	501125.05	3928914.50	
			81-82=5.52
82	501130.54	3928913.93	
			82-83=8.20
83	501138.69	3928913.02	

Ε (Ρυμοτομούμενου τμήματος ιδιοκτησιας 010619)=54.52 τ.μ.

ΚΟΡΥΦΕΣ ΡΥΜΟΤΟΜΟΥΜΕΝΟΥ ΤΜΗΜΑΤΟΣ ΙΔΙΟΚΤΗΣΙΑΣ 010623

α/α	X	Y	Απόσταση (μ.)
83	501138.69	3928913.02	
			83-88=7.85
88	501146.49	3928912.14	
			88-89=6.56
89	501152.99	3928911.32	
			89-P2=0.76
P2	501153.74	3928911.15	
			P2-91=0.08
91	501153.73	3928911.07	
			91-P1=15.19
P1	501138.63	3928912.67	
			P1-83=0.35
83	501138.69	3928913.02	

Ε (Ρυμοτομούμενου τμήματος ιδιοκτησιας 010602)=4.20 τ.μ.

ΣΟΥΓΛΕ Φ. ΒΑΣΙΛΙΚΗ
ΔΙΠΛ. ΑΓΡΟΝΟΜΟΣ & ΤΟΠΟΓΡΑΦΟΣ ΜΗΧΑΝΙΚΟΣ Α.Π.Θ.
ΜΕΛΟΣ Τ.Ε.Ε. ΑΡ. ΜΗΤΡΩΟΥ: 112162
21ης ΦΕΒΡΟΥΑΡΙΟΥ 146 , ΙΩΑΝΝΙΝΑ
ΤΗΛ. 26511 15356 - ΚΙΝ. 6947 337775
Α.Φ.Μ. 133853471 - Α' Δ.Ο.Υ. ΙΩΑΝΝΙΝΩΝ

ΚΟΡΥΦΕΣ ΡΥΜΟΤΟΜΟΥΜΕΝΟΥ ΤΜΗΜΑΤΟΣ ΙΔΙΟΚΤΗΣΙΑΣ 010601

α/α	X	Y	Απόσταση (μ.)
T12	501131.06	3928955.26	
			T12-P7=1.79
P7	501131.14	3928953.48	
			P7-T11=8.59
T11	501131.50	3928944.90	
			T11-P6=7.89
P6	501131.52	3928937.01	
			P6-P5=1.89
P5	501131.53	3928935.12	
			P5-65=3.38
65	501128.19	3928935.66	
			65-T12=19.82
T12	501131.06	3928955.26	

Ε (Ρυμοτομούμενου τμήματος ιδιοκτησιας 010601)=35.53 τ.μ.

ΚΟΡΥΦΕΣ ΡΥΜΟΤΟΜΟΥΜΕΝΟΥ ΤΜΗΜΑΤΟΣ ΙΔΙΟΚΤΗΣΙΑΣ 010601

α/α	X	Y	Απόσταση (μ.)
P1	501133.52	3928971.50	
			P1-68=0.81
68	501133.63	3928972.31	
			68-69=14.74
69	501148.35	3928971.35	
			69-70=16.44
70	501164.78	3928970.75	
			70-P2=1.03
P2	501164.69	3928969.72	
			P2-P1=31.21
P1	501133.52	3928971.50	

Ε (Ρυμοτομούμενου τμήματος ιδιοκτησιας 010601)=25.19 τ.μ.

ΣΟΥΓΛΕ Φ. ΒΑΣΙΛΙΚΗ
ΔΙΠΛ. ΑΓΡΟΝΟΜΟΣ & ΤΟΠΟΓΡΑΦΟΣ ΜΗΧΑΝΙΚΟΣ Α.Π.Θ.
ΜΕΛΟΣ Τ.Ε.Ε. ΑΡ. ΜΗΤΡΩΟΥ: 112162
21ης ΦΕΒΡΟΥΑΡΙΟΥ 146 , ΙΩΑΝΝΙΝΑ
ΤΗΛ. 26511 15356 - ΚΙΝ. 6947 337775
Α.Φ.Μ.: 133853471 - Α' Δ.Ο.Υ. ΙΩΑΝΝΙΝΩΝ

ΚΟΡΥΦΕΣ ΡΥΜΟΤΟΜΟΥΜΕΝΟΥ ΤΜΗΜΑΤΟΣ ΙΔΙΟΚΤΗΣΙΑΣ 010602

α/α	X	Y	Απόσταση (μ.)
54	501131.50	3928935.12	
			1-2=0.02
P5	501131.53	3928935.12	
			2-3=0.40
T10	501131.53	3928934.71	
			3-4=15.11
T9	501128.81	3928919.85	
			4-5=1.78
P4	501128.48	3928918.11	
			5-6=0.37
53	501128.12	3928918.15	
			6-1=17.31
54	501131.50	3928935.12	

Ε (Ρυμοτομούμενου τμήματος ιδιοκτησιας 010602)=3.99 τ.μ.

ΣΟΥΓΛΕ Φ. ΒΑΣΙΛΙΚΗ
ΔΙΠΛ. ΑΓΡΟΝΟΜΟΣ & ΤΟΠΟΓΡΑΦΟΣ ΜΗΧΑΝΙΚΟΣ Α.Π.Θ.
ΜΕΛΟΣ Τ.Ε.Ε. ΑΡ. ΜΗΤΡΩΟΥ: 112162
21ης ΦΕΒΡΟΥΑΡΙΟΥ 146 - ΙΩΑΝΝΙΝΑ
ΤΗΛ. 26511 15356 - ΚΙΝ. 6947 337175
Α.Φ.Μ.: 133853471 - Α' Δ.Ο.Υ. ΙΩΑΝΝΙΝΩΝ

ΚΟΡΥΦΕΣ ΡΥΜΟΤΟΜΟΥΜΕΝΟΥ ΤΜΗΜΑΤΟΣ ΙΔΙΟΚΤΗΣΙΑΣ 010619

α/α	X	Y	Απόσταση (μ.)
83	501138.69	3928913.02	
			83-P1=0.35
P1	501138.63	3928912.67	
			P1-T1=11.03
T1	501127.66	3928913.83	
			T1-T8=5.58
T8	501126.62	3928908.35	
			T8-T7=1.61
T7	501126.29	3928906.77	
			T7-T6=9.72
T6	501124.48	3928897.22	
			T6-P4=3.76
P4	501123.77	3928893.53	
			P4-78=1.93
78	501121.88	3928893.85	
			78-79=5.41
79	501122.56	3928899.22	
			79-80=11.45
80	501124.34	3928910.52	
			80-81=4.04
81	501125.05	3928914.50	
			81-82=5.52
82	501130.54	3928913.93	
			82-83=8.20
83	501138.69	3928913.02	

Ε (Ρυμοτομούμενου τμήματος ιδιοκτησιας 010619)=54.52 τ.μ.

ΣΟΥΓΛΕ Φ. ΒΑΣΙΛΙΚΗ
ΔΙΠΛ. ΑΓΡΟΝΟΜΟΣ & ΤΟΠΟΓΡΑΦΟΣ ΜΗΧΑΝΙΚΟΣ Α.Π.Θ.
ΜΕΛΟΣ Τ.Ε.Ε. ΑΡ. ΜΗΤΡΩΟΥ: 112162
21ης ΦΕΒΡΟΥΑΡΙΟΥ 146 - ΙΩΑΝΝΙΝΑ
ΤΗΛ. 26511-15356 - ΚΙΝ. 6947 337775
Α.Φ.Μ.: 133853471 - Α' Δ.Ο.Υ. ΙΩΑΝΝΙΝΩΝ

ΚΟΡΥΦΕΣ ΡΥΜΟΤΟΜΟΥΜΕΝΟΥ ΤΜΗΜΑΤΟΣ ΙΔΙΟΚΤΗΣΙΑΣ 010623

α/α	X	Y	Απόσταση (μ.)
83	501138.69	3928913.02	
			83-88=7.85
88	501146.49	3928912.14	
			88-89=6.56
89	501152.99	3928911.32	
			89-P2=0.76
P2	501153.74	3928911.15	
			P2-91=0.08
91	501153.73	3928911.07	
			91-P1=15.19
P1	501138.63	3928912.67	
			P1-83=0.35
83	501138.69	3928913.02	

Ε (Ρυμοτομούμενου τμήματος ιδιοκτησιας 010602)=4.20 τ.μ.

ΣΟΥΓΛΕ Φ. ΒΑΣΙΛΙΚΗ
ΔΙΠΛ. ΑΓΡΟΝΟΜΟΣ & ΤΟΠΟΓΡΑΦΟΣ ΜΗΧΑΝΙΚΟΣ Α.Π.Θ.
ΜΕΛΟΣ Τ.Ε.Ε. ΑΡ. ΜΗΤΡΩΟΥ: 112162
21ης ΦΕΒΡΟΥΑΡΙΟΥ 146 , ΙΩΑΝΝΙΝΑ
ΤΗΛ. 26511 15356 - ΚΙΝ. 6947 337775
Α.Φ.Μ.: 133853471 - Α' Δ.Ο.Υ. ΙΩΑΝΝΙΝΩΝ

ΚΟΡΥΦΕΣ ΡΥΜΟΤΟΜΟΥΜΕΝΟΥ ΤΜΗΜΑΤΟΣ ΙΔΙΟΚΤΗΣΙΑΣ 010813

α/α	X	Y	Απόσταση (μ.)
P1	501113.75	3928971.48	
44	501113.78	3928972.41	P1-44=0.93
45	501113.81	3928973.33	44-45=0.92
46	501119.80	3928972.92	45-46=6.00
47	501128.25	3928972.43	46-47=8.47
48	501131.37	3928972.25	47-48=3.12
49	501129.47	3928959.73	48-49=12.66
50	501129.24	3928958.53	49-50=1.22
51	501128.13	3928951.30	50-51=7.32
52	501127.93	3928951.33	51-52=0.20
37	501127.27	3928947.20	52-37=4.19
38	501126.42	3928947.33	37-38=0.86
T4	501126.12	3928956.02	38-T4=8.70
T3	501128.36	3928970.69	T4-T3=14.84
T2	501128.41	3928971.03	T3-T2=0.34
P1	501113.75	3928971.48	T2-P1=14.66

Ε (Ρυμοτομούμενου τμήματος ιδιοκτησιας 010813)=84.61 τ.μ.

ΚΟΡΥΦΕΣ ΡΥΜΟΤΟΜΟΥΜΕΝΟΥ ΤΜΗΜΑΤΟΣ ΙΔΙΟΚΤΗΣΙΑΣ 010814

α/α	X	Y	Απόσταση (μ.)
P2	501126.42	3928947.33	
37	501127.27	3928947.20	P2-37=0.86
38	501127.46	3928947.17	37-38=0.20
39	501127.33	3928944.66	38-39=2.51
P5	501126.52	3928938.84	39-P5=5.88
T5	501126.50	3928944.81	P5-T5=5.97
P2	501126.42	3928947.33	T5-P2=2.52

Ε (Ρυμοτομούμενου τμήματος ιδιοκτησιας 010814)=4.83 τ.μ.

ΚΟΡΥΦΕΣ ΡΥΜΟΤΟΜΟΥΜΕΝΟΥ ΤΜΗΜΑΤΟΣ ΙΔΙΟΚΤΗΣΙΑΣ 010815

α/α	X	Y	Απόσταση (μ.)
P4	501126.27	3928933.77	
23	501126.50	3928933.73	P4-23=0.23
24	501126.04	3928931.89	23-24=1.90
P4	501125.62	3928930.21	24-P4=1.73
P5	501126.27	3928933.77	P4-P5=3.61

Ε (Ρυμοτομούμενου τμήματος ιδιοκτησιας 010815)=0.43 τ.μ.

ΚΟΡΥΦΕΣ ΡΥΜΟΤΟΜΟΥΜΕΝΟΥ ΤΜΗΜΑΤΟΣ ΙΔΙΟΚΤΗΣΙΑΣ 010811

α/α	X	Y	Απόσταση (μ.)
T7	501123.89	3928920.77	
13	501124.09	3928920.73	T7-13=0.20
6	501121.78	3928907.59	13-6=13.35
T9	501121.39	3928907.74	6-T9=0.42
T8	501121.71	3928909.32	T9-T8=1.61
T7	501123.89	3928920.77	T8-T7=11.65

Ε (Ρυμοτομούμενου τμήματος ιδιοκτησιας 010811)=3.89 τ.μ.

ΚΟΡΥΦΕΣ ΡΥΜΟΤΟΜΟΥΜΕΝΟΥ ΤΜΗΜΑΤΟΣ ΙΔΙΟΚΤΗΣΙΑΣ 010801

α/α	X	Y	Απόσταση (μ.)
T9	501121.39	3928907.74	
6	501121.78	3928907.59	T9-6=0.42
7	501119.83	3928897.60	6-7=10.18
P7	501118.99	3928895.12	7-P7=2.61
T9	501121.39	3928907.74	P7-T9=12.85

Ε (Ρυμοτομούμενου τμήματος ιδιοκτησιας 010801)=4.40 τ.μ.

ΚΟΡΥΦΕΣ ΡΥΜΟΤΟΜΟΥΜΕΝΟΥ ΤΜΗΜΑΤΟΣ ΙΔΙΟΚΤΗΣΙΑΣ 010801

α/α	X	Y	Απόσταση (μ.)
1	501100.48	3928896.18	
P8	501100.78	3928898.04	1-P8=1.88
T10	501118.88	3928894.54	P8-T10=18.44
9	501118.35	3928892.87	T10-9=1.76
1	501100.48	3928896.18	9-1=18.17

Ε (Ρυμοτομούμενου τμήματος ιδιοκτησιας 010801)=33.18 τ.μ.

ΣΟΥΓΛΕ Φ. ΒΑΣΙΛΙΚΗ
ΔΙΠΛ. ΑΓΡΟΝΟΜΟΣ & ΤΟΠΟΓΡΑΦΟΣ ΜΗΧΑΝΙΚΟΣ Α.Π.Θ.
ΜΕΛΟΣ Τ.Ε.Ε. ΑΡ. ΜΗΤΡΩΟΥ: 112162
21ης ΦΕΒΡΟΥΑΡΙΟΥ 146 - ΙΩΑΝΝΙΝΑ
ΤΗΛ. 26511-15356 - ΚΙΝ. 6947 337775
Α.Φ.Μ.: 133853471 - Α' Δ.Ο.Υ. ΙΩΑΝΝΙΝΩΝ

ΚΟΡΥΦΕΣ ΡΥΜΟΤΟΜΟΥΜΕΝΟΥ ΤΜΗΜΑΤΟΣ ΙΔΙΟΚΤΗΣΙΑΣ 010813

α/α	X	Y	Απόσταση (μ.)
P1	501113.75	3928971.48	
44	501113.78	3928972.41	P1-44=0.93
45	501113.81	3928973.33	44-45=0.92
46	501119.80	3928972.92	45-46=6.00
47	501128.25	3928972.43	46-47=8.47
48	501131.37	3928972.25	47-48=3.12
49	501129.47	3928959.73	48-49=12.66
50	501129.24	3928958.53	49-50=1.22
51	501128.13	3928951.30	50-51=7.32
52	501127.93	3928951.33	51-52=0.20
37	501127.27	3928947.20	52-37=4.19
38	501126.42	3928947.33	37-38=0.86
T4	501126.12	3928956.02	38-T4=8.70
T3	501128.36	3928970.69	T4-T3=14.84
T2	501128.41	3928971.03	T3-T2=0.34
P1	501113.75	3928971.48	T2-P1=14.66

Ε (Ρυμοτομούμενου τμήματος ιδιοκτησιας 010813)=84.61 τ.μ.

ΣΟΥΓΛΕ Φ. ΒΑΣΙΛΙΚΗ
ΔΙΠΛ. ΑΓΡΟΝΟΜΟΣ & ΤΟΠΟΓΡΑΦΟΣ ΜΗΧΑΝΙΚΟΣ Α.Π.Θ.
ΜΕΛΟΣ Τ.Ε.Ε. ΑΡ. ΜΗΤΡΩΟΥ: 112162
21ης ΦΕΒΡΟΥΑΡΙΟΥ 146 - ΙΩΑΝΝΙΝΑ
ΤΗΛ. 26511 15356 - ΚΙΝ. 6947 337775
Α.Φ.Μ.: 133853471 - Α' Δ.Ο.Υ. ΙΩΑΝΝΙΝΩΝ

ΚΟΡΥΦΕΣ ΡΥΜΟΤΟΜΟΥΜΕΝΟΥ ΤΜΗΜΑΤΟΣ ΙΔΙΟΚΤΗΣΙΑΣ 010814

α/α	X	Y	Απόσταση (μ.)
P2	501126.42	3928947.33	
			P2-37=0.86
37	501127.27	3928947.20	
			37-38=0.20
38	501127.46	3928947.17	
			38-39=2.51
39	501127.33	3928944.66	
			39-P5=5.88
P5	501126.52	3928938.84	
			P5-T5=5.97
T5	501126.50	3928944.81	
			T5-P2=2.52
P2	501126.42	3928947.33	

Ε (Ρυμοτομούμενου τμήματος ιδιοκτησιας 010814)=4.83 τ.μ.

ΣΟΥΓΛΕ Φ. ΒΑΣΙΛΙΚΗ
ΔΙΠΛ. ΑΓΡΟΝΟΜΟΣ & ΤΟΠΟΓΡΑΦΟΣ ΜΗΧΑΝΙΚΟΣ Α.Π.Θ.
ΜΕΛΟΣ Τ.Ε.Ε. ΑΡ. ΜΗΤΡΩΟΥ: 112162
21ης ΦΕΒΡΟΥΑΡΙΟΥ 146 , ΙΩΑΝΝΙΝΑ
ΤΗΛ. 26511 15356 - ΚΙΝ. 6947 337775
Α.Φ.Μ.: 133853471 - Α' Δ.Ο.Υ. ΙΩΑΝΝΙΝΩΝ

ΚΟΡΥΦΕΣ ΡΥΜΟΤΟΜΟΥΜΕΝΟΥ ΤΜΗΜΑΤΟΣ ΙΔΙΟΚΤΗΣΙΑΣ 010815

α/α	X	Y	Απόσταση (μ.)
P4	501126.27	3928933.77	
			P4-23=0.23
23	501126.50	3928933.73	
			23-24=1.90
24	501126.04	3928931.89	
			24-P4=1.73
P4	501125.62	3928930.21	
			P4-P5=3.61
P5	501126.27	3928933.77	

Ε (Ρυμοτομούμενου τμήματος ιδιοκτησιας 010815)=0.43 τ.μ.

ΣΟΥΓΛΕ Φ. ΒΑΣΙΛΙΚΗ
ΔΙΠΛ. ΑΓΡΟΝΟΜΟΣ & ΤΟΠΟΓΡΑΦΟΣ ΜΗΧΑΝΙΚΟΣ Α.Π.Θ.
ΜΕΛΟΣ Τ.Ε.Ε. ΑΡ. ΜΗΤΡΩΟΥ: 112162
21ης ΦΕΒΡΟΥΑΡΙΟΥ 146 - ΙΩΑΝΝΙΝΑ
ΤΗΛ. 26511 15356 - ΚΙΝ. 6947 337775
Α.Φ.Μ.: 133853471 - Α' Δ.Ο.Υ. ΙΩΑΝΝΙΝΩΝ

ΚΟΡΥΦΕΣ ΡΥΜΟΤΟΜΟΥΜΕΝΟΥ ΤΜΗΜΑΤΟΣ ΙΔΙΟΚΤΗΣΙΑΣ 010811

α/α	X	Y	Απόσταση (μ.)
Τ7	501123.89	3928920.77	
			Τ7-13=0.20
13	501124.09	3928920.73	
			13-6=13.35
6	501121.78	3928907.59	
			6-Τ9=0.42
Τ9	501121.39	3928907.74	
			Τ9-Τ8=1.61
Τ8	501121.71	3928909.32	
			Τ8-Τ7=11.65
Τ7	501123.89	3928920.77	

Ε (Ρυμοτομούμενου τμήματος ιδιοκτησιας 010811)=3.89 τ.μ.

ΣΟΥΓΛΕ Φ. ΒΑΣΙΛΙΚΗ
ΔΙΠΛ. ΑΓΡΟΝΟΜΟΣ & ΤΟΠΟΓΡΑΦΟΣ ΜΗΧΑΝΙΚΟΣ Α.Π.Θ.
ΜΕΛΟΣ Τ.Ε.Ε. ΑΡ. ΜΗΤΡΩΟΥ: 112162
21ης ΦΕΒΡΟΥΑΡΙΟΥ 146 - ΙΩΑΝΝΙΝΑ
ΤΗΛ. 26511 15356 - ΚΙΝ. 6947 337775
Α.Φ.Μ.: 133853471 - Α΄ ΔΟΥ ΙΩΑΝΝΙΝΩΝ

ΚΟΡΥΦΕΣ ΡΥΜΟΤΟΜΟΥΜΕΝΟΥ ΤΜΗΜΑΤΟΣ ΙΔΙΟΚΤΗΣΙΑΣ 010801

α/α	X	Y	Απόσταση (μ.)
T9	501121.39	3928907.74	T9-6=0.42
6	501121.78	3928907.59	6-7=10.18
7	501119.83	3928897.60	7-P7=2.61
P7	501118.99	3928895.12	P7-T9=12.85
T9	501121.39	3928907.74	

Ε (Ρυμοτομούμενου τμήματος ιδιοκτησιας 010801)=4.40 τ.μ.

ΚΟΡΥΦΕΣ ΡΥΜΟΤΟΜΟΥΜΕΝΟΥ ΤΜΗΜΑΤΟΣ ΙΔΙΟΚΤΗΣΙΑΣ 010801

α/α	X	Y	Απόσταση (μ.)
1	501100.48	3928896.18	1-P8=1.88
P8	501100.78	3928898.04	P8-T10=18.44
T10	501118.88	3928894.54	T10-9=1.76
9	501118.35	3928892.87	9-1=18.17
1	501100.48	3928896.18	

Ε (Ρυμοτομούμενου τμήματος ιδιοκτησιας 010801)=33.18 τ.μ.

ΣΟΥΓΛΕ Φ. ΒΑΣΙΛΙΚΗ
ΔΙΠΛ. ΑΓΡΟΝΟΜΟΣ & ΤΟΠΟΓΡΑΦΟΣ ΜΗΧΑΝΙΚΟΣ Α.Π.Θ.
ΜΕΛΟΣ Τ.Ε.Ε. ΑΡ. ΜΗΤΡΩΟΥ: 112162
21ης ΦΕΒΡΟΥΑΡΙΟΥ 146 - ΙΩΑΝΝΙΝΑ
ΤΗΛ. 26511 15356 - ΚΙΝ. 6947 337775
Α.Φ.Μ.: 133853471 - Α' Δ.Ο.Υ. ΙΩΑΝΝΙΝΩΝ